Email:info@eleafworld.com
Web:www.eleafworld.com

18+

MADE IN CHINA
Manufactured by Eleaf

Eleaf™

iJUST S
User Manual

Notice for Use
Thank you for choosing Eleaf products! Please read this manual carefully before use so as to use correctly. If you require additional information or have questions about the product or its use, please consult your local agents, or visit our website at www.eleafworld.com.

Product Introduction
iJust S, a new starter kit, has a larger diameter of 24.5mm and a higher battery capacity of 3000mAh compared to previous iJust series kits. All parts of the iJust S atomizer can be detached and reassembled, bringing much more convenience in cleaning and maintenance. The e-liquid can be refilled by removing the top cap only with ease. When used with new ECL 0.18ohm Head, the iJust S will bring you a different vaping experience with nice flavor.

How to Use?

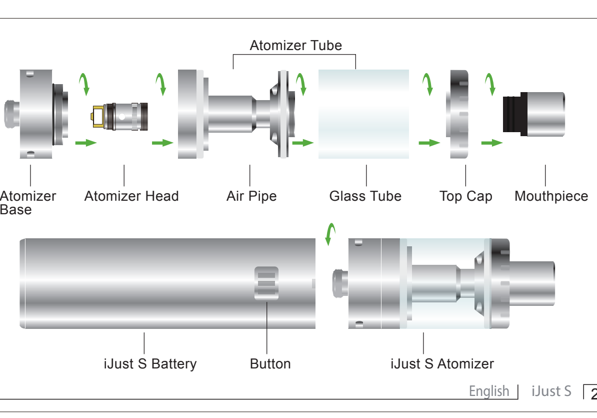

Assembling:
1. First drip a few drops of e-liquid directly into the coil to make it fully saturated and screw the atomizer head onto the atomizer base tightly.
2. Then screw the atomizer tube onto the atomizer base.
3. Next screw off the top cap; slowly fill e-liquid into the atomizer along the glass tube and screw the top cap with mouthpiece back onto the atomizer tube tightly after filling. (Note: please don't overfill and don't fill e-liquid into the air pipe; please take several puffs without activating the atomizer and leave the atomizer sit for several minutes before first use.)

4. Put the airflow control ring on the atomizer base and the airflow can be adjusted by rotating the silicone ring.
5. Finally screw the atomizer onto the battery and the iJust S is ready for use.

Power on/off: Press the button 5 times in quick succession within two seconds, the white button light will flash 5 times to show iJust S is powered on. In the same way, the device can be turned off.

Vaping: Long press the button to take a puff.

Charging: Charge the device by connecting it with wall adapter or computer via USB cable. The light will turn red when the device is charging and the light will go out when fully charged. It will take about 4 hours to get a full charge via 1A wall adapter.

Properties
Atomizer Protection: When vaping time exceeds 15 seconds, the device shuts off automatically with the white button light flashing 10 times.
Short-circuit Protection: When the resistance is less than 0.15ohm, short-circuit

occurs with the white button light flashing 3 times.
No Atomizer Protection: The white button light will flash slowly when the button is pressed down without atomizer connected.
Low-voltage Protection: When the voltage of the device is below 3.3V, the white button light will flash 40 times. At the same time, the device won't turn on.
Unlock the Low-voltage Protection: Charge the device till the voltage is above 3.7V. Then the low-voltage protection will be unlocked automatically.
Battery Level Indication Function: The white button light will stay lit or flash slowly after a puff when the battery level is high. On the contrary, the light will flash in frequency.

Battery Level	Light Condition
60%-100%	Stay lit
30%-59%	Slowly flashes
10%-29%	Moderately flashes
0-9%	Flashes in frequency

Precautions
1. Only have your iJust S repaired by Eleaf. Do not attempt to repair the unit by yourself as damage or personal injury may occur.
2. Do not leave the iJust S in high temperatures or damp conditions, otherwise it may be damaged. The appropriate operation temperature is within 0 ℃ to 45 ℃ while charging and -10 ℃ to 60 ℃ while using.
3. Do not attempt to combine the iJust S with parts from other brands of e-cigarettes. If it is damaged in this way, our company will not take on responsibility and your warranty will be void.

Warnings
1. Please keep out of reach of children.
2. This device is not recommended for use by young people or non-smokers.

Warranty
We are not responsible for any damages caused by human error. Legal warranty is applied.

Notice d'utilisation
Merci d'avoir choisi Eleaf ! Veuillez lire ce manuel attentivement avant utilisation de votre produit. Pour toute information complémentaire et si vous avez des questions sur ce produit, merci de vous adresser à votre agent local ou consulter notre site www.eleafworld.com.

Présentation
L'Ijust S, est un nouveau Starter kit, avec un diamètre de 24,5 mm et une capacité de 3000mAh. Toutes les parties de l'atomiseur Ijust S peuvent être détachées et réassemblés, apportant beaucoup plus de commodité lors du nettoyage et de l'entretien. Le e -liquide se rempli en enlevant simplement le capuchon supérieur. Lorsqu'il est utilisé avec la tête ECL 0.18ohm Head, l'Ijust S vous apporte une expérience de vape remarquable avec une superbe restitution des saveurs.

Utilisation

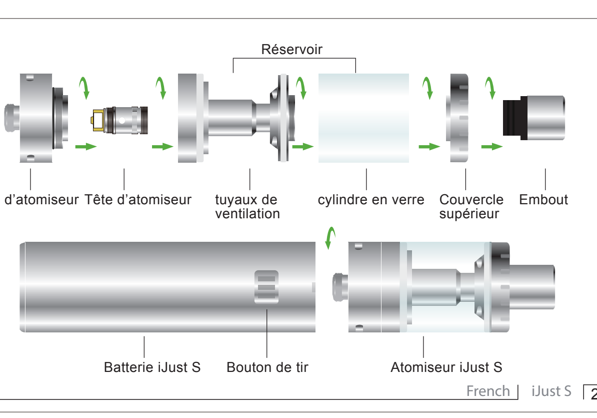

Assemblage:
1. Imbiber de quelques gouttes d'e-liquide la tête d'atomiseur et visser la sur la base de l'atomiseur hermétiquement.
2. Visser le réservoir sur la base de l'atomiseur.
3. Ensuite dévisser le capuchon supérieur ; remplir lentement de e-liquide l'atomiseur le long du tube de verre et visser le bouchon supérieur sur le tube atomiseur hermétiquement. (Remarque : ne pas surcharger le réservoir et ne pas remplir le e-liquide par la conduite d'air. La batterie éteinte, prenez quelques bouffées et laisser l'atomiseur reposer pendant plusieurs minutes pour bien amorcer la tête d'atomiseur.)

4. Mettre la bague de flux d'air sur la base de l'atomiseur. Le flux d'air peut être ajusté en tournant la bague siliconée.
5. Visser l'atomiseur sur la batterie et l'Ijust S est prêt à l'emploi.

Allumer/Eteindre: Pour allumer et éteindre l'appareil, appuyer 5 fois sur le bouton de tir.

Vaper: Appuyer sur le bouton de tir et prenez une bouffée lorsque l'appareil est allumé.

Rechargement: L'appareil se charge via un câble USB qui se connecte à un adaptateur mural ou un ordinateur. La lumière s'allume en rouge lors de la charge et passe au blanc, une fois la charge terminée. La charge complète s'effectue en 4 Heures avec un adaptateur mural 1A.

Propriétés
Protection de l'atomiseur: Lorsque le temps de vape dépasse les 15 secondes, l'appareil cesse de fonctionner et le bouton de tir brille 10 fois.
Protection contre les court-circuit: Lorsque la valeur de la résistance est

inférieure à 0.15 Ohm, la LED blanche du bouton clignote trois fois.
Aucune détection de l'atomiseur: La LED blanche du bouton clignote lentement lorsque le bouton est enfoncé sans atomiseur connecté.
Protection contre la basse-tension: Lorsque la tension du dispositif est inférieure à 3,3 V, la LED blanche du bouton clignote 40 fois puis se vérouillera.
Débloquer la protection basse tension: Charger l'appareil pour atteindre la tension de 3.7V. La batterie se déverrouillera automatiquement.
Indication du niveau de la batterie: La LED blanche du bouton de tir reste allumée ou clignote lentement après une bouffée lorsque le niveau de la batterie est élevé. Au contraire, la LED clignote en fréquence dès que la batterie est faible.

niveau de la batterie	Définition des lumières
60%-100%	reste éclairé
30%-59%	clignote lentement
10%-29%	clignote modérément
0-9%	Flash en fréquence

Précautions
1. Ne faire réparer votre iJust S que par Eleaf. Ne pas tenter de réparer soi-même au risque d'endommager votre produit ou de vous blesser.
2. Ne pas laisser l'iJust S exposé à des températures élevées ou à des conditions humides, au risque de l'endommager. L'iJust S doit être utilisé dans des environnements secs et à des températures comprises entre -10°C et 60°C, et chargé à des températures comprises entre 0°C et 45°C.
3. Ne pas tenter de combiner L'iJust S avec des accessoires d'autres marques d'e-cigarettes. Si l'appareil est endommagé de cette manière, notre société ne sera pas tenue responsable et votre garantie sera annulée.

Attention
1. Tenir hors de portée des enfants.
2. Ce produit n'est pas recommandé aux mineurs et aux non fumeurs.

Garantie
Nous ne sommes pas responsables des dommages causés par des erreurs humaines. La garantie légale est appliquée.

Nutzungshinweis
Vielen dank, dass Sie sich für ein Produkt von Eleaf entschieden haben! Bitte lesen Sie aufmerksam das Benutzerhandbuch bevor Sie das Produkt nutzen. Nur so kann eine korrekte Nutzung gewährleistet werden. Falls Sie weitere Fragen haben und zusätzliche Informationen benötigen bezüglich unserer Produkte, setzen Sie sich bitte mit unserem lokalen Ansprechpartner in Verbindung oder besuchen Sie unsere Website: www.eleafworld.com.

Produkt Beschreibung
Die iJust S ist ein neues Einsteiger Kit mit einem größeren Durchmesser von 24,5 mm einer höheren Akku Kapazität von 3000 mAh im Vergleich zu den vorherigen iJust Kits. Alle Teile des iJust S Verdampfers können auseinandergebaut werden was das Reinigen und Wartung sehr erleichtert. Das e-Liquid kann einfach von oben eingefüllt werden indem Sie die obere Kappe abschrauben. Mit den neuen ECL 0.18ohm Head wird Ihnen die iJust S ein völlig neues Dampferlebnis bescheren mit einem feinen Geschmack.

Gebrauchsanleitung:

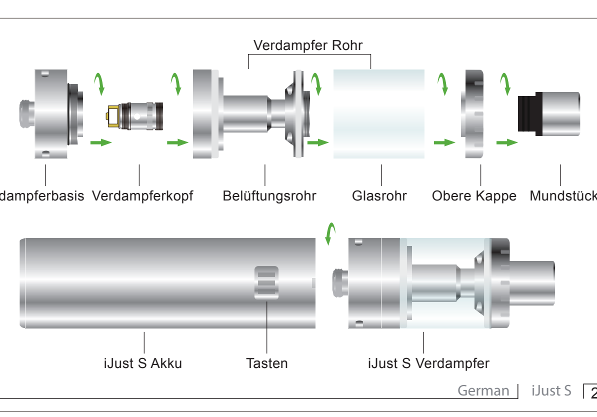

Bauanleitung:
1. Träufeln Sie ein paar Tropfen e-Liquid direkt auf die Spule bzw. Verdampferkern und schrauben Sie den Verdampferkern fest auf die Verdampferbasis.
2. Schrauben Sie dann das Verdampferrohr auf die Verdampferbasis.
3. Schrauben Sie dann die obere Kappe ab und füllen Sie langsam das e-Liquid in das Glasrohr. Schrauben Sie dann die obere Kappe inklusive Mundstück auf das Verdampferrohr. (Hinweis: Bitte füllen Sie nicht zu viel e-Liquid in den Tank, um einen Überlauf beim zusammensetzen zu vermeiden und füllen Sie kein e-Liquid in das Lufteinlaßrohr. Ziehen Sie ein paar mal am ausgeschalteten Gerät und warten Sie ein paar Minuten bevor Sie das Gerät verwenden.)

4. Stecken Sie den Lufteinlaßring auf die Verdampferbasis und der Lufteinlaß kann angepasst werden indem Sie den Silikonring drehen.
5. Schrauben Sie dann den ganzen Verdampfer auf den Akku und die iJust S ist bereit zum Dampfgenuß.

Ein-und Ausschalten: Drücken Sie die Feuertaste in schneller Folge 5x um das Gerät einzuschalten. Das Licht der Feuertaste blinkt 5x zur Bestätigung. Bei nochmaligen 5 x blinken schaltet sich das Gerät wieder ab.

Vapen: Halten Sie die Feuertaste gedrück und ziehen Sie am Mundstück.

Aufladen: Über den USB-Anschluss des Geräts mit dem 1A Wandadapter oder einen Computer aufladen. Das Tastenlicht leuchtet rot während des Aufladevorgangs und schaltet sich aus wenn das Gerät aufgeladen ist. Es dauert ca. 4 h bis das Gerät mit einem 1A Wandadapter aufgeladen ist.

Einstellungen:
Atomizer Schutz: Überschreitet die vaping Zeit 15 Sekunden, schaltet sich das Gerät automatisch ab und die Tastenbeleuchtung blinkt 10 x in weiß.

Atomizer Überspannungsschutz: Sinkt der Widerstand auf unter 0,15 Ohm kommt es zu einer Überspannung und die Tastenbeleuchtung blinkt 3x weiß.
Kein Verdampfer Schutz: Die Tastenbeleuchtung blinkt weiß wenn die Feuertaste gedrückt wird ohne Verdampfer.
Unterspannungsschutz: Sinkt die Spannung der Batterie unter 3,3 V, blinkt die Tastenbeleuchtung 40 x gleichzeitig ist das Gerät aus.
Unterspannungsschutz entsperren: Laden Sie das Gerät auf bis die Spannung über 3,7 V beträgt. Dann wird der Unterspannungsschutz automatisch entsperrt.
Akku Ladestand: Die Tastenbeleuchtung leuchtet und blinkt langsam nach dem ziehen wenn der Ladestand hoch ist. Je niedriger der Ladestand desto schneller leuchtet die Tastenbeleuchtung.

Akku Stand	Kontrolllicht
60%-100%	Leuchtet ständig
30%-59%	Blinkt langsam
10%-29%	Blinkt moderat
0-9%	Blinkt ständig

Bitte Beachten!
1. Lassen Sie Ihren iJust S nur direkt von Eleaf reparieren. Versuchen Sie bitte nicht das Gerät selbständig zu reparieren um weitere Schäden und/oder Personenschäden zu vermeiden.
2. Der iJust S sollte bei einer Temperatur von -10 ℃ (14 ℉) bis 60 ℃ (140 ℉) betrieben und zwischen 0 ℃ (32 ℉) bis 45 ℃ (113 ℉) aufgeladen werden. Zu hohe Temperaturen und hohe Luftfeuchtigkeit schaden ihr.
3. Wenn Sie Ihren iJust S mit nicht autorisierten Komponenten verwenden, kann dies die Funktionsweise des Gerätes beeinträchtigen und zu Schäden führen. Für diese Schäden wird keine Haftung übernommen und führt zum Verlust der Garantieleistungen.

Warnung
1. Das Gerät vor Kindern fernhalten.
2. Das Gerät wird nicht empfohlen für Jugendliche, Nichtraucher.

Garantie
Wir sind nicht für Schäden die durch unsachgemäße Nutzung verursacht wurden verantwortlich. Unsere Garantie bezieht sich auf die gesetzliche Gewährleistung.

Indicaciones para el uso
¡Gracias por elegir los productos Eleaf! Por favor lea este manual atentamente antes de usarlo y con ello poder hacer un uso correcto. Si usted requiere de información adicional o tiene preguntas acerca del producto o su uso, por favor consulte a su vendedor local o visite nuestro sitio web www.eleafworld.com.

Introducción del producto
El Ijust S es el nuevo kit de inicio, tiene un mayor diámetro (24,5 mm) y una capacidad superior en la batería (3000mAh) en comparación a los kits anteriores de la serie Ijust. Todas las partes del atomizador iJust S puede separarse y volverse a montar, con lo que se ofrece mucho más comodidad en la limpieza y mantenimiento. El e-líquido puede rellenarse fácilmente quitando la tapa superior. Cuando se combina con la nueva ECL 0.18ohm Head, el Ijust S le traerá una experiencia diferente al vapear acompañado de un buen sabor.

¿Cómo utilizar?

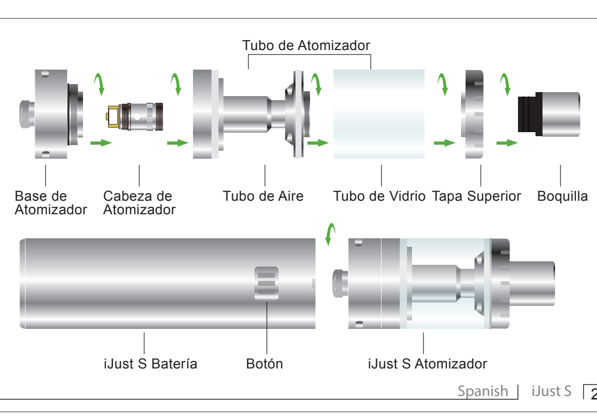

Montaje:
1. En primer lugar, dejar caer unas cuantas gotas de e-líquido en la bobina para que esté totalmente saturado. Mientras tanto, enroscar la cabeza de atomizador en la base de atomizador con fuerza.
2. A continuación, enroscar firmemente el tubo de atomizador en la base de atomizador.
3. Luego, desenroscar la tapa superior y añadir lentamente el e-líquido en el atomizador a lo largo del tubo de vidrio, y colocar la tapa superior con la boquilla de nuevo en el tubo del atomizador fuertemente después del llenado. (Nota: por favor no llene en exceso y no se debe rellenar e-líquido en el tubo de aire, por favor realice algunas caladas sin activar el atomizador y deje el atomizador reposar durante varios minutos antes del primer uso.)

4. Coloque el anillo de control de flujo de aire en la base de atomizador y el flujo de aire se puede ajustar girando el anillo de silicona.
5. Por último enroscar el atomizador en la batería y el Ijust S está listo para su uso.

Encendido / apagado: Presione el botón de encendido 5 veces en sucesión rápida dentro de 2 segundos. La luz blanca del botón parpadeará 5 veces para mostrar que el iJust S está encendido. De la misma manera, el dispositivo se puede desactivar.

Vaping: Mantener pulsado el botón para realizar una calada.

Carga: Cargue el dispositivo conectándolo al adaptador de pared o al ordenador mediante un cable USB. La luz roja se encenderá cuando el dispositivo esté cargando y la luz se apagará cuando esté completamente cargada. Se llevará alrededor de 4 horas para conseguir una carga completa a través del adaptador de pared de 1A.

Propiedades

Protección del atomizador: Cada vez cuando se vapea más de 15 segundos, la salida se apaga automáticamente y la luz blanca del botón se parpadeará 10 segundos.
Protección del atomizador de un Cortocircuito: Cuando la resistencia es menor a 0.15ohm, se producirá un cortocircuito y la luz blanca del botón se parpadeará 3 veces.
Protección Sin Atomizador: La luz blanca del botón parpadeará lentamente cuando se presione el botón pero sin ningún atomizador conectado.
Protección de bajo voltaje: Cuando el voltaje del dispositivo está por debajo de 3.3V, la luz blanca del botón parpadeará 40 veces y el dispositivo no se podrá encender.
Desbloqueo de la Protección de bajo voltaje: Cargar el dispositivo hasta que el voltaje esté por encima de 3,7V. A continuación, la protección de bajo voltaje se desbloqueará automáticamente.
Función del indicador del nivel de batería: La luz blanca del botón permanece encendido o parpadea lentamente después de una calada cuando el nivel de batería es alto. Por el contrario, la luz parpadea con frecuencia.

Nivel de Batería	Condición de la luz
60%-100%	Permanece encendida
30%-59%	Parpadea lentamente
10%-29%	Parpadea moderadamente
0-9%	Parpadea con frecuencia

Precauciones
1. Haga reparar su iJust S únicamente por Eleaf. No intente repararlo por su cuenta, ya que puede dañar el producto o causar lesiones.
2. No dejar el iJust S bajo temperaturas altas o condiciones húmedas, esto podría dañar el dispositivo. La temperatura apropiada está entre 0 ℃ a 45 ℃ durante la carga y entre -10 ℃ a 60 ℃ mientras está siendo utilizado.
3. No intente combinar el iJust S con otros componentes de otras marcas de cigarrillos electrónicos. En caso que el dispositivo se dañe, Eleaf no se responsabiliza y la garantía quedará anulada.

Atención:
1. Mantener fuera del alcance de los niños.
2. Este dispositivo no está recomendado para su uso por personas jóvenes o no fumadores.

Garantía
No nos hacemos responsables de cualquier daño causado por un error humano. Se aplica la garantía legal.

Введение
Благодарим вас за выбор продукции компании Eleaf! Пожалуйста, внимательно прочитайте данное руководство перед началом использования продукта. Если вам потребуется дополнительная информация, появятся вопросы по устройству или его эксплуатации, пожалуйста, проконсультируйтесь с продавцом или посетите наш официальный сайт www.eleafworld.com.

Описание
Новейшая модель iJust S имеет аккумулятор 3000мАч и нестандартный диаметр 24,5мм. Как и все новинки, атомайзер имеет удобную верхнюю заправку. Модель использует новые испарители ECL 0.18ohm Head.

Использование

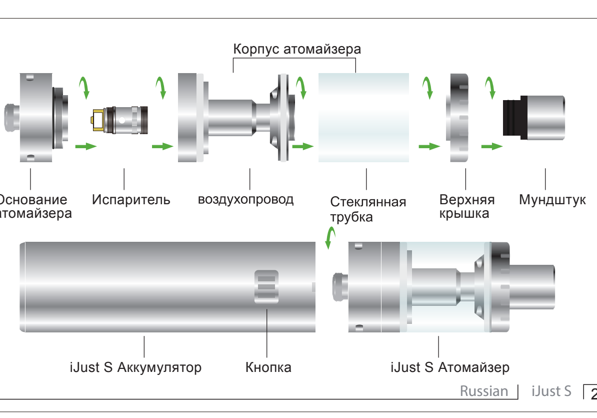

Сборка:
1. Смочите испаритель жидкостью для электронных сигарет и вкрутите его в основание атомайзера.
2. Прикрутите корпус атомайзера к основанию атомайзера.
3. Открутите верхнюю крышку; заправьте атомайзер жидкостью и прикрутите верхнюю крышку. (Примечание: 1. Не заправляйте атомайзер полностью; 2. Перед первым использованием обязательно сделайте несколько холостых затяжек.)

4. Установите кольцо регулировки затяжки
5. Прикрутите атомайзер к аккумулятору.

Включение/Выключение: Устройство включается быстрым пятикратным нажатием, при этом индикатор моргнёт пять раз. Выключение устройства происходит аналогичным способом.

Парение: Чтобы начать использовать сигарету необходимо нажать на кнопку активации и вдыхать пар.

Зарядка: При помощи USB-кабеля соедините iJust S с источником питания, устройство можно использовать во время зарядки. Процесс занимает приблизительно 4 часа, индикатор при этом будет гореть красным.

Функции
Защита испарителя: Если вы удерживаете кнопку более 15 секунд питание автоматически отключится, а индикатор моргнёт 10 раз.
Защита от короткого замыкания: Если сопротивление атомайзера опустится ниже 0.15 Ом сработает защита от КЗ, а индикатор моргнёт 3 раза.

Нет атомайзера: При нажатии на кнопку индикатор будет медленно мигать.
Защита от переразряда: Когда напряжение аккумуляторной батареи падает ниже 3.3 В индикатор моргнёт 40 раз, а устройство перейдёт в режим сна. Выход из режима осуществляется когда напряжение поднимется до 3.7 В.
Индикация заряда аккумулятора: В зависимости от статуса заряда аккумулятора светодиод будет мигать с различной частотой.

Заряд аккумулятора	Световой индикатор
60%-100%	Горит постоянно
30%-59%	Медленно моргает
10%-29%	Моргает быстрее
0-9%	Быстро моргает

Меры предосторожности
1.Устройство может быть отремонтировано только в специализированных сервисных центрах, не пытайтесь сделать это самостоятельно. Это может привести к повреждению устройства или травме.

2. Устройство может использоваться при температуре от -10° до 60° С.
3. Запрещается использовать устройство с частями других производителей. Производитель не несет ответственности за ущерб, полученный при использовании устройства с нарушением правил эксплуатации.

Внимание
1. Хранить в местах, недоступных для детей
2. Устройство не рекомендуется для использования некурящими

Гарантия
Производитель снимает с себя всю ответственность за повреждения, связанные с нарушением правил эксплуатации устройства. Применимы правовые гарантии.

Avviso per l'uso
Grazie per aver scelto un prodotto Eleaf! Si prega di leggere attentamente questo manuale prima dell'uso per garantirne il corretto utilizzo. Se avete bisogno di ulteriori informazioni o in caso di domande sul prodotto e il suo utilizzo, si prega di consultare il proprio rappresentante locale o visitare il nostro sito www.eleaf-world.com.

Presentazione del prodotto
L'iJust S, il nuovo kit ha un diametro maggiore di 24,5 millimetri e la capacità di batteria di 3000mAh rispetto ai precedenti kit serie Ijust. Tutte le parti del atomizzatore Ijust S possono essere staccati e ricomposti, portando molto più convenienza nella pulizia e manutenzione. L'e- liquido può essere riempito rimuovendo il tappo superiore. Quando viene utilizzato con il nuovo ECL 0.18ohm Head, il Ijust S vi porterà una diversa esperienza vaping con sapore gradevole.

Come usare?

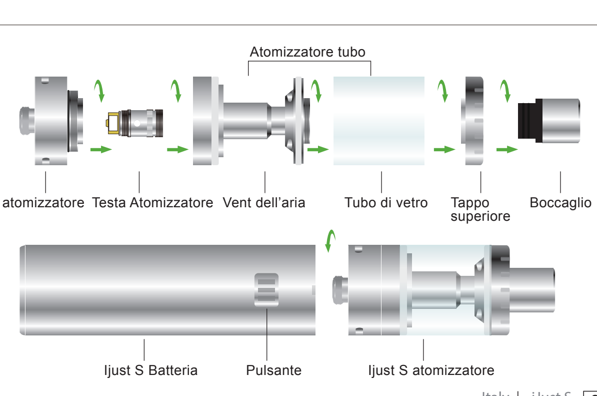

Assemblaggio
1. Per prima cosa lasciare qualche goccia di e-liquido direttamente nella batteria per renderla completamente saturo e avvitare la testa atomizzatore sulla base atomizzatore ermeticamente.
2. Avvitare il tubo atomizzatore sulla base atomizzatore.
3. Successivamente svitare il tappo superiore; riempire lentamente e- liquido nel atomizzatore nel tubo di vetro e avvitare il tappo superiore con il boccaglio sul tubo atomizzatore ermeticamente dopo il riempimento.
(Nota: si prega di non riempire eccessivamente e non riempire e-liquido nel tubo dell'aria, si prega di richiedere diversi tiri senza attivare l'atomizzatore e lasciare l'atomizzatore riposare per alcuni minuti prima del primo utilizzo).

4. Mettere l'anello di controllo del flusso d'aria sulla base atomizzatore e il flusso d'aria può essere regolato ruotando l' anello di silicone.
5. Infine avvitare l'atomizzatore sulla batteria e la Ijust S è pronto per l'uso.

Accensione / spegnimento: Premere il pulsante per cinque volte in rapida successione nel giro di due secondi, la spia bianca lampeggia per cinque volte per mostrare che l'iJust S è acceso. Allo stesso modo può essere disattivata.

Svapo: Premere a lungo il pulsante mentre si effettua il tiro.

Carica della batteria: carica collegandola con adattatore a muro o computer tramite cavo USB. La spia si accende di colore rosso quando la batteria in carica e la luce si spegne quando è completamente carica. Il processo di carica dura circa 4 ore ottenendo, così, una carica completa se si utilizza un adattatore da parete da 1A.

Proprietà
Protezione dell'Atomizzatore: Quando il tempo del tiro supera i 15 secondi, la batteria si spegne automaticamente e la spia bianca lampeggia per dieci volte.

Protezione da corto circuito: quando la resistenza è inferiore a 0.15ohm, si verifica un corto circuito e la spia bianca lampeggia per tre volte.
Protezione "No Atomizzatore": Quando l'atomizzatore non è presente, la spia del pulsante bianco lampeggia lentamente ne momento in cui viene premuto.
Protezione di bassa tensione: quando la tensione della batteria è inferiore a 3,3 V, la spia bianca lampeggia per 40 volte. Allo stesso tempo, quando si preme il pulsante, non si attiva.
Sbloccare la protezione di bassa tensione: Caricare la batteria fino a portare la tensione sopra i 3.7V. Dopodiché la protezione di bassa tensione verrà sbloccata automaticamente.
Indicatore di Funzione del Livello della batteria: La luce pulsante bianco rimarrà accesa o Flash lentamente dopo un soffio quando il livello della batteria è alto. Al contrario, la luce lampeggia in frequenza.

Livello della batteria	Condizioni della luce
60%-100%	Rimane accesa
30%-59%	Lampeggia lentamente
10%-29%	Lampeggia moderatamente
0-9%	Lampeggia frequentemente

Precauzioni
1. La vostra iJust S deve essere riparata solo ed esclusivamente da tecnici specializzati Eleaf. Non tentare di riparare l'apparecchio da soli, in quanto si possono verificare danni o lesioni personali.
2. Non esporre iJust S ad alte temperature o condizioni di umidità, altrimenti potrebbe danneggiarsi. La temperatura di funzionamento appropriata è da 0 ℃ a 45 ℃ durante la carica e da -10 ℃ a 60 ℃ durante l'utilizzo.
3. Non tentare di combinare iJust S con parti di altre marche di sigarette elettroniche. Se si danneggia a causa di questo uso inappropriato, la nostra azienda non si assume la responsabilità e la garanzia sarà nulla.

Attenzione:
1. Tenere fuori dalla portata dei bambini.
2. L'uso di questo dispositivo non è raccomandato da parte di giovani o non fumatori.

Garanzia
Noi non ci assumiamo la responsabilità di eventuali danni causati da errori umani. Viene applicata la garanzia legale.