Eleaf®

PICO COMPAQ
User Manual

Product Overview

E-liquid Refilling

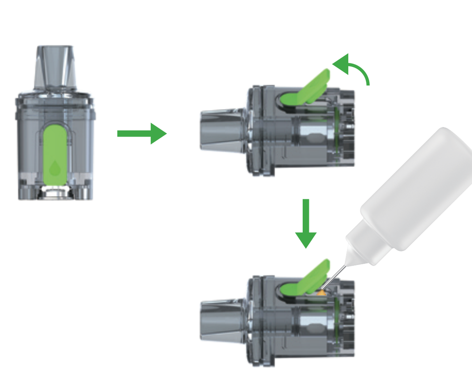

English

Notice for Use
Thank you for choosing Eleaf products! Please read this manual carefully before use so as to use correctly. If you require additional information or have questions about the product or its use, please consult your local distributors, or visit our website at **www.eleafworld.com.** For more detailed instructions, please find tutorial video at: **www.eleafworld.com/video/.**

How to Use?
Assembling:
1. Pull out the pod from the Pico COMPAQ battery.
2. Take out the GTL coil from the box, drip a few drops of e-liquid directly into the GTL coil to make it fully saturated before first use, and insert the primed GTL coil into the pod.
3. Unplug the silicone stopper that is located on the side of the pod to expose the fill port as shown in the above picture.
*(**Note:** the other end of the silicone stopper is fixed. Please do not attempt to completely remove the silicone stopper.)*
4. Slowly inject e-liquid into the pod, and plug the fill port with the silicone stopper after filling.
5. Put the pod back into the Pico COMPAQ battery, and the device is ready for use.

Power on/off: unscrew the battery cap, put one high-rate 18650 cell (positive side down and negative side up) into the Pico COMPAQ and finally screw down the battery cap. The device can be powered on or off by 5 quick clicks on the fire button.
Note:
1. Please do not use the battery if the protective skin is damaged or peeled off.
2. Please make sure you are using high-rate 18650 battery whose continuous discharge current is above 25A.

Adjusting power: if the device detects that the resistance of the coil is lower than 1Ω, the power can be adjusted from 1W-60W by pressing + / - button. Keep holding down the + / - button will increase or decrease the power quickly. If the device detects that the resistance of the coil is no lower than 1Ω, the power can be adjusted from 1W-20W and the device will recommend 10W automatically right after you insert the pod in.

Vaping: in power-on state, keep holding down the button to take a puff.

Charging: the device can be charged through USB Type-C port via a wall adapter or a computer.

Locking / unlocking + and - buttons: keep pressing '+' button and '-' button simultaneously for one second when the device is powered on, then the +/- button will be locked and the screen will display 'Locked'. In the same way, the +/- button can be unlocked and the screen will display 'Unlocked'.

Switching display mode: keep pressing the fire button and '-' button simultaneously for one second when the device is powered on, the screen display will rotate 180 degrees. You can view the screen from two different angles through this operation.

Resetting puff: keep pressing the fire button and '+' button simultaneously until the screen displays 'Puff Reset Done'.

Properties and Protections
Resistance Range: 0.1Ω-3Ω
Over-time Protection: every time when vaping time exceeds 10 seconds, the screen will display 'Over 10S' and the output cuts off automatically.
Short Circuit Protection: when short-circuit occurs, the screen will display 'Atomizer Short'.
No Atomizer Alert: if the device detects no atomizer, the screen will display 'Check Atomizer'.
Low Voltage Protection: when the voltage of the device is lower than 3.3V, the screen will display 'Low Voltage' and there is no output when vaping. Charge the device to reactivate it.

Warranty
Please refer to the Warranty Card.

Warnings
1. Please keep out of reach of children.
2. This product is not recommended for use by young people, non-smokers, pregnant or breast-feeding women, or persons who are allergic/sensitive to nicotine.

Contra-indication
1. Do not attempt to repair the product by yourself as damage or personal injury may occur.
2. Do not leave the product in high temperature or damp conditions, otherwise it may be damaged. The proper operating temperature for the device is -5℃ ~ 50℃ and the proper charging temperature is 0℃ ~ 50℃.

3.Do not use this product for other purposes except only for vaping and don't swallow the e-liquid.

Possible Adverse Effects
1. This product may be hazardous to health and contains nicotine which is addictive.
2. For people with adverse reaction after using this product, it is recommended to use the e-liquid with lower nicotine content or no nicotine.

French

Notice d'utilisation
Merci d'avoir choisi Eleaf! Veuillez lire ce manuel attentivement avant utilisation de votre produit. Pour toute information complémentaire et si vous avez des questions sur ce produit, merci de vous adresser à votre agent local ou consulter notre site **www.eleafworld.com**.
Pour des instructions plus détaillées, veuillez trouver une vidéo tutoriel sur: **www.eleafworld.com/video/.**

Mode d'emploi
Assemblage:
1. Retirez la capsule de la batterie du Pico COMPAQ.

2. Sortez la bobine GTL de la boîte, verser quelques gouttes d'e-liquide directement dans la bobine GTL pour le rendre complètement saturé avant la première utilisation, et insérer la bobine GTL amorcée dans la capsule.
3. Débranchez le bouchon en silicone se trouve sur le côté de la capsule pour exposer l'orifice de remplissage comme indiqué sur l'image ci-dessus. (***Remarque:** l'autre extrémité du bouchon en silicone est fixée. N'essayez pas de retirer complètement le bouchon de silicone*).
4. Injectez lentement d'e-liquide dans la dosette, et bouchez l'orifice de remplissage avec le bouchon en silicone après le remplissage.
5. Remettez la capsule dans la batterie du Pico COMPAQ, et l'appareil est prêt à l'emploi.

Mise sous/hors tension: dévissez le couvercle de la batterie, placez une cellule 18650 à haut débit (côté positif vers le bas et côté négatif vers le haut) dans le Pico COMPAQ et enfin vissez le couvercle de la batterie. L'appareil peut être allumé ou éteint par 5 clics rapides sur le bouton de tir.
Note:
1.Veuillez-vous assurez que vous utilisez un accumulateur18650 avec un courant de décharge continue supérieure à 25A.
2.Attention à ne pas utiliser un accumulateur avec l'enveloppe déchirée, cela est un danger pour la sécurité.

Réglage de la puissance:
si l'appareil détecte que la résistance de la bobine est inférieure à 1Ω, la puissance peut être ajustée de 1W-60W en appuyant sur le bouton + / -. Maintenez le bouton + / - enfoncé pour augmentera ou diminuera la puissance rapidement. Si l'appareil détecte que la résistance de la bobine n'est pas inférieure à 1Ω, la puissance peut être ajustée de 1W-20W et l'appareil recommandera automatiquement 10W juste après avoir inséré la capsule.

Vaporisation: à la mise sous tension, maintenez le bouton enfoncé pour prendre une bouffée.

Charge: l'appareil peut être rechargé par le biais d'un port USB de type C via un adaptateur mural ou un ordinateur.

Verrouillage / déverrouillage des boutons + et -: appuyez simultanément sur les boutons «+» et «-» pendant une seconde lorsque l'appareil est allumé, puis le bouton +/- est verrouillé et l'écran affiche «Locked». De la même manière, le bouton +/- peut être déverrouillé et l'écran affiche «Unlocked».

Changement de mode d'affichage: appuyez simultanément sur les boutons de tir et «-» pendant une seconde lorsque l'appareil est allumé, l'écran tournera de 180 degrés. Cette opération vous permet de voir l'écran sous deux angles différents.

Réinitialisation de la bouffée: appuyez simultanément sur le bouton d'allumage et sur le bouton «+» jusqu'à ce que l'écran affiche «Puff Reset Done».

Propriétés et protections
Gamme de résistance: 0,1Ω-3Ω
Protection contre les dépassements de temps: echaque fois que le temps de vaporisation dépasse 10 secondes, l'écran affichera «Over 10S» et la sortie se coupe automatiquement.
Protection contre les courts-circuits: en cas de court-circuit, l'écran affichera «Atomizer Short».
Absence d'alerte d'atomiseur: si l'appareil ne détecte pas d'atomiseur, l'écran affichera «Check Atomizer».
Protection contre la basse tension: lorsque la tension de l'appareil est inférieure à 3,3V, l'écran affichera «Low Voltage» et il n'y a pas de sortie lors de la vaporisation. Chargez l'appareil pour le réactiver.

Garantie
Veuillez-vous référer à la carte de garantie.

Avertissements
1. Garder hors de la portée des enfants.

2. Ce produit n'est pas recommandé pour les jeunes, les non-fumeurs, les femmes enceintes ou allaitantes ou les personnes allergiques / sensibles à la nicotine.

Contre-indication
1. N'essayez pas de réparer l'appareil vous-même, car vous risqueriez de l'endommager ou de vous blesser.
2. Ne laissez pas le produit dans des conditions de température élevée ou d'humidité, sinon il risque d'être endommagé. La température de fonctionnement correcte de l'appareil est entre -5℃ ~ 50℃ et la température de charge correcte est entre 0℃ ~ 50℃.
3. N'utilisez pas ce produit à d'autres fins que pour la vaporisation et n'avalez pas l'e-liquide.

Effets secondaires possibles
1. Ce produit peut être dangereux pour la santé et contient de la nicotine qui est addictif.
2. Pour les personnes ayant des effets indésirables après l'utilisation de ce produit, il est recommandé d'utiliser le e-liquide à faible teneur en nicotine ou sans nicotine.

Contre-indication
1. N'essayez pas de réparer l'appareil vous-même, car vous risqueriez de l'endommager ou de vous blesser.
2. Ne laissez pas le produit dans des conditions de température élevée ou d'humidité, sinon il risque d'être endommagé. La température de fonctionnement correcte de l'appareil est entre -5℃ ~ 50℃ et la température de charge correcte est entre 0℃ ~ 50℃.
3. N'utilisez pas ce produit à d'autres fins que pour la vaporisation et n'avalez pas l'e-liquide.

Effets secondaires possibles
1. Ce produit peut être dangereux pour la santé et contient de la nicotine qui est addictif.
2. Pour les personnes ayant des effets indésirables après l'utilisation de ce produit, il est recommandé d'utiliser le e-liquide à faible teneur en nicotine ou sans nicotine.

German

Nutzungshinweis
Vielen dank, dass Sie sich für ein Produkt von Eleaf entschieden haben! Bitte lesen Sie aufmerksam das Benutzerhandbuch bevor Sie das Produkt nutzen. Nur so kann eine korrekte Nutzung gewährleistet werden. Falls Sie weitere Fragen haben und zusätzliche Informationen benötigen bezüglich unserer Produkte, setzen Sie sich bitte mit unserem lokalen Ansprechpartner in Verbindung oder besuchen Sie unsere Website: **www.eleafworld.com.**
Ausführlichere Anleitungen als Videoaufzeichnung finden Sie unter: **www.eleafworld.com/video/.**

Bedienungsanleitung
Zusammenbau:
1. Ziehen Sie den Kapsel aus der Pico COMPAQ-Batterie.

2. Nehmen Sie die GTL-Spule aus dem Karton und lassen Sie die E-Liquide direkt in die GTL-Spule abtropfen, bis sie vor dem ersten Gebrauch vollgesättigt wird , stecken Sie dann die gefüllte GTL-Spule in den Kapsel ein.
3. Entfernen Sie den Silikonverschluss, der sich an der Seite des Behälters befindet, um die Einfüllöffnung freizulegen (siehe Abbildung oben). (***Hinweis:** Das andere Ende des Silikonverschlusses bleibt festgehalten. Versuchen Sie nicht, den Silikonverschluss vollständig zu entfernen* .)
4. Spritzen Sie langsam E-Liquide in den Kapsel und decken Sie die Einfüllöffnung nach dem Befüllen mit dem Silikonverschluss wieder ab.
5. Setzen Sie die Hülse wieder in den Pico COMPAQ-Akku ein, und das Gerät ist betriebsbereit.

Einschalten/Ausschalten: Schrauben Sie den Batteriefachdeckel ab, setzen Sie eine 18650-Hochgeschwindigkeitszelle (positive Seite nach unten und negative Seite nach oben) in den Pico COMPAQ ein und schrauben Sie schließlich den Batteriefachdeckel fest. Drücken Sie die Feuertaste fünfmal schnell hintereinander, um das Gerät ein- / auszuschalten.
Hinweis:
1. Bitte stellen Sie sicher, daß Sie eine High-Rate 18650 Zelle verwenden mit einem kontinuierliche Entladestrom von über 25A.
2. Bitte achten Sie darauf, dass Sie nur funktionsfähige Akkus ohne risse verwenden. Beschädigte Akkus stellen ein Sicherheitsrisiko dar.

Leistungseinstellung: Wenn das Gerät erfasst, dass der Widerstand der Spule unter 1 Ω liegt, lässt sich die Leistung durch Drücken der Taste + / - zwischen 1 W und 60 W eingestellen. Halten Sie die Taste + / - gedrückt, um die Leistung schnell zu erhöhen oder zu verringern. Wenn das Gerät erfasst, dass der Widerstand der Spule über 1 Ω liegt, lässt sich die Leistung zwischen 1 W und 20 W eingestellen , der Leistungswert ist automatisch auf 10 W eingestellt, nachdem Sie den Kapsel eingebaut haben.

Vaping: Halten Sie nach dem Einschalten des Geräts die Feuetaste gedrückt, um einen Zug zu nehmen.

Laden: Das Gerät kann mit einen Micro USB-Anschluss über einen Wandadapter oder einen Computer aufgeladen werden.

Sperren / Entsperren + und - Tasten: Wenn das Gerät eingeschaltet ist, halten Sie die Tasten "+" und "-" gleichzeitig eine Sekunde lang gedrückt, Dann wird die +/- Taste gesperrt und auf dem Bildschirm wird "Locked" angezeigt. Die +/- Taste kann auf die gleiche Weise entsperrt werden und auf dem Bildschirm wird "Unlocked" angezeigt.

Umschalten der Displayanzeige: Wenn das Gerät ausgeschaltet ist, halten Sie gleichzeitig eine Sekunde lang die Feuertaste und die Taste "-" gedrückt, um das Display umgedreht zu drehen. Sie können den Bildschirm aus zwei verschiedenen Winkeln sehen, indem Sie diesen Schritt wiederholen.

Zurücksetzen des Zugs: Halten Sie die Feuertaste und die Taste "+" gleichzeitig gedrückt, bis auf dem Bildschirm "Puff Reset Done" angezeigt wird.

Spezifikationen und Schutzmassnahmen
Widerstandsbereich: 0,1Ω-3Ω
Überzeitschutz: Jedes Mal, wenn die Vaping-Zeit 10 Sekunden überschreitet, wird auf dem Bildschirm "Over 10S" angezeigt und die Stromversorgung wird automatisch abgeschaltet.
Kurzschlussschutz: Wenn beim Vaping ein Kurzschluss auftritt, wird auf dem Bildschirm "Atomizer Short" angezeigt.
Kein Zerstäuber-Alarm: Wenn das Gerät keinen Zerstäuber erkennt, wird auf dem Bildschirm "Check Atomizer" angezeigt.
Unterspannungsschutz: Wenn die Spannung des Geräts unter 3,3V liegt, wird auf dem Bildschirm „Low Voltage" angezeigt und es erfolgt keine Ausgabe beim Vaping. Laden Sie das Gerät auf, um es erneut zu aktivieren.

Garantie
Bitte beziehen Sie sich auf die Garantiekarte.

Warnung
1. Das Gerät vor Kindern fernhalten.
2. Das Gerät wird nicht empfohlen für Jugendliche, Nichtraucher, schwangere oder stillende Frauen oder Personen mit allergischen Reaktionen auf Nikotin.

Gegenanzeige
1. Versuchen Sie nicht, das Produkt selbst zu reparieren, da dies zu Schäden oder Verletzungen führen kann.
2. Lassen Sie das Produkt nicht bei hohen Temperaturen oder Feuchtigkeit liegen, da es sonst beschädigt werden kann. Die richtige Betriebstemperatur für das Gerät beträgt -5˚C ~ 50˚C und die richtige Ladetemperatur ist 0˚C ~ 50˚C.
3. Verwenden Sie dieses Produkt nur zum Vaping und schlucken Sie das E- Flüssigkeit nicht.

Mögliche Nebenwirkungen
1. Dieses Produkt kann gesundheitsschädlich sein und Nikotin enthalten welches süchtig macht.
2. Wir empfehlen Menschen, die starke Reaktionen nach dem Gebrauch dieses Produkts zeigen, e-Liquid mit geringeren Nikotingehalt oder ohne Nikotin zu verwenden.

Spanish

Indicaciones para el uso
Gracias por elegir los productos de Eleaf! Por favor lea este manual atentamente antes de utilizar el dispositivo y con ello poder hacer un uso correcto. Si usted requiere información adicional o tiene preguntas acerca del producto o su uso, por favor consulte con su vendedor más cercano o visite nuestra página web **www.eleafworld.com.**
Para obtener instrucciones más detalladas, podrá encontrar un video tutorial en: **www.eleafworld.com/video/.**

Cómo utilizar
Montar:
1. Extraer el pod de la batería del Pico COMPAQ.
2. Saque la resistencia GTL de la box, dejar caer algunas gotas de e-líquido directamente en la resistencia GTL para que quede completamente humedecido antes del primer uso e colocar la resistencia GTL dentro del pod.
3. Desenroscar el tapón de silicona que se encuentra en la parte lateral del pod para acceder al puerto de llenado como se muestra en la imagen de arriba. (***Nota:** el otro extremo del tapón de silicona está fijo. No intentar quitar completamente el tapón de silicona.*)
4. Introducir lentamente e-líquido dentro del pod y después del llenado colocar el tapón de silicona en el puerto de llenado.
5. Colocar el POD en la batería Pico COMPAQ, y el dispositivo estará listo para su uso.

Encender / apagar: Desenroscar la tapa de la batería, colocar una batería 18650 de alta capacidad (con el lado positivo

hacia abajo y el lado negativo hacia arriba) en el Pico COMPAQ y finalmente enroscar la tapa de la batería. El dispositivo se puede encender o apagar con 5 clics sucesivos en el botón de encendido.
Nota:
1. Por favor tenga cuidado de no usar ninguna célula que tenga la carcasa rota, ya que podría ser peligro para su seguridad.
2. Por favor asegúrese de que está utilizando una célula 18650 con alta potencia, cuya corriente de descarga continua debe estar por encima de 25A.

Ajuste de potencia: Si el dispositivo detecta que la resistencia de la resistencia es inferior a 1Ω, la potencia se puede ajustar de 1W-60W presionando el botón + / -. Mantener presionado el botón + / - para aumentar o disminuir la potencia rápidamente. Si el dispositivo detecta que la resistencia de la bobina no es inferior a 1Ω, la potencia se puede ajustar de 1W a 20W y el dispositivo recomendará 10W automáticamente justo después de insertar el pod.

Vapear: Cuando el dispositivo está encendido, mantener presionado el botón para inhalar.

Cargar: El dispositivo se puede cargar a través del puerto USB tipo C a través de un enchufe o un ordenador.

Bloquear / desbloquear los pulsantes + y - : Mantener presionado el pulsante "+" y el pulsante "-" simultáneamente durante un segundo cuando el dispositivo esté encendido y los pulsantes +/- se bloquearán y la pantalla mostrará "Locked". Del mismo modo, los pulsantes +/- se pueden desbloquear y la pantalla mostrará "Unlocked".

Cambio de modo de visualización: Mantener presionado el pulsante de encendido y el pulsante "-" simultáneamente durante un segundo cuando el dispositivo esté encendido, la pantalla girará 180 grados. Se puede ver la pantalla desde dos ángulos diferentes gracias a esta operación.

Restablecimiento de las caladas: Mantener presionado el botón de disparo y el botón "+" simultáneamente hasta que la pantalla muestre "Puff Reset Done".

Propiedades y protecciones
Rango de resistencia: 0.1Ω-3Ω
Protección contra el Over-time: Cada vez que el tiempo de vapeo exceda los 10 segundos, la pantalla mostrará "Over 10S" y la salida se detemdrá automáticamente.
Protección contra cortocircuitos: Cuando se produce un cortocircuito, la pantalla mostrará "Atomizer Short".
Alerta No Atomizer: Si el dispositivo no detecta ningún atomizador, la pantalla mostrará "Check Atomizer ".
Protección por bajo voltaje: Cuando el voltaje del dispositivo es inferior a 3,3 V, la pantalla mostrará "Low Voltage" y no hay salida al vapear. Cargar el dispositivo para reactivarlo.

Garantía
Consultar la tarjeta de garantía incluida en el embalaje para obtener más detalles.

Atención
1. Mantener fuera del alcance de los niños.
2. Este producto no está recomendado para su uso por los jóvenes, los no fumadores, mujeres embarazadas o en período de lactancia, o personas que son alérgicas / sensibles a la nicotina.

Contraindicación
1. No intente reparar el producto usted mismo ya que podría provocar daños o lesiones personales.
2. No deje el producto en condiciones de alta temperatura o humedad, de lo contrario se podría ser dañado.
3. No utilice este producto para otros fines, excepto solamente para vapear y no trague el e-líquido.

Posibles efectos adversos
1. Este producto puede ser peligroso para la salud y contiene nicotina, que es adictivo.
2. Para las personas con reacción adversa después de usar este producto, se recomienda utilizar el e-líquido con bajo contenido de nicotina o sin nicotina.

Russian

Введение
Благодарим вас за выбор продукции компании Eleaf! Пожалуйста, внимательно прочитайте данное руководство перед началом использования продукта. Если вам потребуется дополнительная информация, появятся вопросы по устройству или его эксплуатации, пожалуйста, проконсультируйтесь с продавцом или посетите наш официальный сайт **www.eleafworld.com.**
Для более детальных инструкций посмотрите видео: **www.eleafworld.com/video/.**

Как использовать?
Сборка:
1. Извлеките картридж из батареи Pico COMPAQ.
2. Извлеките спираль GTL из коробки, капните несколько капель жидкости для электронных сигарет прямо в спираль GTL, чтобы сделайте ее полностью насыщенным перед первым использованием и вставьте загрунтованную спираль GTL в картридж.

3. Отключите силиконовую пробку, которая находится на боковой стороне картриджа, чтобы открыть отверстие для заполнения, как показано на рисунке выше. (***Примечание:** другой конец силиконовой пробки зафиксирован. Пожалуйста, не пытайтесь полностью снять силиконовую пробку.*)
4. Медленно введите жидкость через отверстие для заполнения и закройте заливное отверстие силиконовой пробкой после заполнения.
5. Поместите капсулу обратно в батарею Pico COMPAQ, и устройство готово к использованию.

Включение/выключение питания: отвинтите крышку батарейного отсека, поместите одну высокоскоростную ячейку 18650 (положительная сторона вниз и отрицательная сторона вверх) в Pico COMPAQ и, наконец, завинтите крышку батарейного отсека. Устройство может быть включено или выключено 5 быстрыми щелчками по кнопке запуска.
Примечание:
1. Пожалуйста, не используйте аккумуляторы с визуальными повреждениями.
2. Пожалуйста, используйте высокотоковые аккумуляторы с постоянной токоотдачей более 25 Ампер.

Регулировка мощности: Если устройство обнаруживает, что сопротивление спирали меньше 1 Ом, мощность можно регулировать от 1 Вт до 60 Вт, нажимая кнопки «+ / -». Удерживать нажатой кнопку «+ / -» можно быстро увеличить или уменьшить мощность. Если устройство обнаруживает, что сопротивление спирали не ниже 1 Ом, мощность можно отрегулировать в диапазоне от 1 Вт до 20 Вт, и устройство будет рекомендовать мощность 10 Вт автоматически сразу после установки картриджа.

Парение: в состоянии включения питания продолжайте удерживать нажатую кнопку, чтобы сделать затяжку.

Зарядка: устройство можно заряжать через порт USB Type-C через настенный адаптер или компьютер.

Блокировка / разблокировка + и - кнопки: продолжайте нажимать кнопку «+» и кнопку «-» одновременно в течение одной секунды, когда устройство включено, затем кнопка + / - будет заблокирована, и на экране появится надпись «Locked (Заблокировано)». Таким же образом, кнопка +/- может быть разблокирована, и на экране появится надпись «Unlocked (Разблокировано)».

Переключение режима отображения: продолжайте одновременно нажимать кнопку зажигания и кнопку «-» в течение одной секунды, когда устройство включено, экран будет вращаться на 180 градусов. С помощью этой операции вы можете просматривать экран под двумя различными углами.

Сброс дыма: продолжайте нажимать кнопку зажигания и кнопку «+» одновременно, пока на экране не появится надпись «Puff Reset Done (Сброс дыма завершен)».

Функции и защиты
Диапазон сопротивления: 0.1Ω-3Ω
Защита от сверхработы: каждый раз, когда время парения превышает 10 секунд, на экране будет отображаться «Over 10S (Более 10 секунд)», и автоматически отключается.
Защита от короткого замыкания: при возникновении короткого замыкания на экране появится надпись «Atomizer Short (Короткое замыкание распылителя)».
Предупреждение об отсутствии распылителя: если устройство не обнаруживает распылителя, на экране появится надпись «Check Atomizer (Проверьте распылитель)».
Защита от низкого напряжения: когда напряжение устройства ниже 3,3 В, на экране будет отображаться «Low Voltage (Низкое напряжение)», и при парении выход отсутствует. Зарядите устройство, чтобы снова активировать его.

Меры предосторожности
1. Устройство может быть отремонтировано только в специализированных сервисных центрах, не пытайтесь сделать это самостоятельно. Это может привести к повреждению устройства или травме.
2. Устройство может использоваться при температуре от -5° С до 50° С.
3. Запрещается использовать устройство с частями других производителей. Производитель не несет ответственности за ущерб, полученный при использовании устройства с нарушением правил эксплуатации.

Внимание
1. Хранить в местах, недоступных для детей.
2. Устройство не рекомендуется для использования некурящими.

Гарантия
Пожалуйста, обратитесь к дополнительной информации в упаковке и гарантийной карточке.

Italian

Avviso per l'uso
Grazie per aver scelto un prodotto Eleaf! Si prega di leggere attentamente questo manuale prima dell'uso per garantirne il corretto utilizzo. Se avete bisogno di ulteriori informazioni o in caso di domande sul prodotto e il suo utilizzo, si prega di consultare il proprio rappresentante locale o visitare il nostro sito **www.eleafworld.com.**
Per istruzioni più dettagliate, si prega di trovare video-tutorial su: **www.eleafworld.com/video/.**

Modo d'uso
Assemblaggio:
1. Estrarre il pod dalla batteria Pico COMPAQ.
2. Estrarre la bobina GTL dalla scatola, mettere alcune gocce di liquido direttamente nella bobina GTL per renderla completamente satura prima del primo utilizzo ed inserirla nel pod.
3. Scollegare il tappo di silicone che si trova sul lato del pod per scoprire la porta di riempimento come mostrato nella figura sopra. (***Nota:** l'altra estremità del tappo in silicone è fissa. Non tentare di rimuovere completamente il tappo in silicone.*)
4. Iniettare lentamente liquido nel pod e, dopo il riempimento, chiudere la porta di riempimento con il tappo in silicone.
5. Riposizionare il pod nella batteria Pico COMPAQ e il dispositivo è pronto per l'uso.

Accensione / spegnimento: Svitare il coperchio della batteria, inserire una pila 18650 ad alta capacità (lato positivo verso il basso e lato negativo verso l'alto) nel Pico COMPAQ e infine avvitare il coperchio della batteria. Il dispositivo può essere acceso o spento con 5 clic rapidi sul pulsante di accensione.

Nota:
1.Si prega di fare attenzione a non usare una pila con involucro rotto in quanto è un pericolo per la sicurezza.
2.Assicurarsi che si stia utilizzando una pila da 18650 la cui corrente continua di scarica dovrebbe essere al di sopra dei 25A.

Regolazione della potenza: Se il dispositivo rileva che la resistenza della bobina è inferiore a 1Ω, la potenza può essere regolata da 1W-60W premendo il pulsante + / -. Tenere premuto il pulsante + / - per aumentare o diminuire la potenza rapidamente. Se il dispositivo rileva che la resistenza della bobina non è inferiore a 1Ω, la potenza può essere regolata da 1W-20W e il dispositivo raccomanderà automaticamente la potenza di 10W subito dopo aver inserito il pod.

Svapare: Quando il dispositivo è acceso, tenere premuto il pulsante per fare un tiro.

Ricarica: Il dispositivo può essere caricato attraverso la porta USB di tipo C tramite un adattatore a parete o un computer.

Bloccare / sbloccare i pulsanti + e -: Tenere premuti contemporaneamente i pulsanti "+" e "-" per un secondo quando il dispositivo è acceso per bloccare i pulsanti. Lo schermo visualizzerà "Locked". Allo stesso modo, il pulsante +/- possono essere sbloccati e lo schermo visualizzerà "Unlocked".

Cambio della modalità di visualizzazione: Tenere premuto il pulsante di accensione e il pulsante "-" contemporaneamente per un secondo quando il dispositivo è acceso; il display dello schermo ruoterà di 180 gradi. È possibile visualizzare lo schermo da due diverse angolazioni attraverso questa operazione.

Reimpostare il numero tiri: Continuare a premere contemporaneamente il pulsante di fuoco e il pulsante "+" fino a quando sullo schermo non viene visualizzato "Puff Reset Done".

Proprietà e Protezioni
Gamma di resistenza: 0,1Ω-3Ω
Protezione "Over-time": Ogni volta che il tempo di svapo supera i 10 secondi, lo schermo visualizzerà "Over 10S" e l'uscita si interromperà automaticamente.
Protezione da cortocircuito: Quando si verifica un cortocircuito, lo schermo visualizzerà "Atomizer Short".
Avviso "No Atomizer": Se il dispositivo non rileva alcun atomizzatore, lo schermo visualizzerà " Check Atomizer".
Protezione per bassa tensione: Quando la tensione del dispositivo è inferiore a 3,3 V, lo schermo visualizzerà "Low Voltage" e non c'è uscita durante lo svapo. Caricare il dispositivo per riattivarlo.

Garanzia
Noi non ci assumiamo la responsabilità di eventuali danni causati da errori umani. Viene applicata la garanzia legale.

Attenzione
1. Tenere fuori dalla portata dei bambini.
2. L'uso di questo dispositivo non è raccomandato da parte di giovani, non fumatori, donne incinte o in periodo di allattamento, o persone allergiche e/o sensibili alla nicotina.

Controindicazione
1. Non tentare di riparare l'apparecchio da soli, in quanto si possono verificare danni o lesioni personali.
2. Non esporre il dispositivo a temperature elevate o a condizioni di umidità, in quanto ciò potrebbe danneggiare il dispositivo.
3. Non utilizzare questo prodotto per altri scopi, ma solo per svapare e non ingerire il liquido.

Possibili effetti avversi
1. Questo prodotto può essere pericoloso per la salute e contiene nicotina che crea dipendenza.
2. Per le persone con reazioni avverse dopo l'utilizzo di questo prodotto, si consiglia di utilizzare il liquido con contenuto di nicotina più basso o senza nicotina.

Polish

Uwagi dotyczące użytkowania
Dziękujemy za wybór produktów Eleaf! Prosimy o dokładne zapoznanie się z niniejszą instrukcją obsługi przed przystąpieniem do prawidłowego korzystania z urządzenia. W razie potrzeby uzyskania dodatkowych informacji lub zadania pytań dotyczących produktu lub jego użytkowania, prosimy o kontakt z lokalnymi przedstawicielami lub odwiedzenie naszej witryny internetowej pod adresem **www.eleafworld.com.**
Zapoznaj się z samouczkiem wideo na: **www.eleafworld.com/video/**, aby uzyskać bardziej szczegółowe instrukcje.

Jak korzystać
Montaż:
1. Wyciągnij kapsułkę z baterii Pico COMPAQ.

2. Wyjmij cewkę GTL z pudełka i upuść kilka kropli e-płynu bezpośrednio do cewki GTL Całkowicie nasyć go przed pierwszym użyciem i umieść przygotowaną szpulkę GTL w kapsule.
3. Zdejmij silikonową zatyczkę z boku obudowy, aby odsłonić złącze napełniania (patrz rysunek powyżej). (***Uwaga:** Drugi koniec silikonowej wtyczki jest zamocowany. Nie próbuj całkowicie usuwać korka silikonowego*).
4. Powoli wstrzykuj e-płyn do kapsułki i zamknij otwór do napełniania po napełnieniu silikonowym korkiem.
5. Włóż kapsułkę do akumulatora Pico COMPAQ. Urządzenie jest teraz gotowe do użycia.

Włączanie/wyłączanie: Odkręć pokrywę komory baterii, włóż ogniwo 18650 o wysokiej częstotliwości (strona dodatnia w dół i strona ujemna w górę) do Pico COMPAQ, a następnie mocno dokręć pokrywę komory baterii. Urządzenie można włączyć lub wyłączyć za pomocą 5 szybkich kliknięć przycisku ognia.
Uwaga:
1.Z powodów bezpieczeństwa nie należy używać baterii z uszkodzoną obudową.
2.Należy stosować wysokowydajną baterię akumulatorową 18650, której ciągły prąd wyładowczy wynosi ponad 25A.

Ustaw moc: Jeśli urządzenie wykryje, że rezystancja cewki jest mniejsza niż 1Ω, moc można regulować od 1W - 60W, naciskając przycisk + / -. Przytrzymaj przycisk + / -, aby szybko zwiększyć lub zmniejszyć wydajność. Jeśli urządzenie wykryje, że rezystancja cewki jest nie mniejsza niż 1 Ω, moc można regulować od 1W do 20W, a 10 W jest automatycznie zalecane po umieszczeniu czujnika.

vaping: Podczas włączania naciśnij i przytrzymaj przycisk, aby wykonać ruch.

Ładowanie: urządzenie można ładować przez port USB typu C, adapter ścienny lub komputer.

+/- Przyciski blokowania/odblokowywania: Naciśnij i przytrzymaj jednocześnie przyciski + i - przez sekundę, gdy urządzenie jest włączone. Następnie przycisk +/- jest zablokowany, a na ekranie wyświetla się „Locked". Klawisz +/- można odblokować w ten sam sposób, a na ekranie wyświetli się „Unlocked".

Przełączanie trybu wyświetlania: Naciśnij jednocześnie przycisk ognia i przycisk „-" na sekundę, gdy urządzenie jest włączone. Wyświetlany ekran obraca się o 180 stopni. Ten proces umożliwia oglądanie ekranu pod dwoma różnymi kątami.

Resetowanie Pouf: Naciśnij i przytrzymaj jednocześnie przycisk ognia i przycisk „+", aż na ekranie pojawi się „Puff Reset Done".

Funkcje i ochrona
Zakres oporności: 0.1Ω-3Ω
Ochrona nadgodzinowa: Za każdym razem, gdy czas pary przekracza 10 sekund, ekran pokazuje „Over 10S", a dozowanie jest automatycznie przerywane.
Zabezpieczenie zwarciowe: W przypadku zwarcia na ekranie wyświetla się „Atomizer Short".
Brak alarmu atomizera: Jeśli urządzenie nie rozpoznaje atomizera, na ekranie wyświetlany jest komunikat „Check Atomizer".
Zabezpieczenie przed niskim napięciem: Jeśli napięcie urządzenia jest niższe niż 3,3 V, na ekranie wyświetlany jest komunikat „Low Voltage" i podczas gotowania na parze nie jest przesyłane żadne wyjście. Naładuj urządzenie, aby je ponownie włączyć.

Gwarancja
Sprawdź kartę gwarancyjną.

Ostrzeżenia
1. Przechowywać w miejscu niedostępnym dla dzieci.

2. Nie zaleca się stosowania urządzenia przez ludzi młodych, osoby niepalące, kobiety w ciąży lub karmiące piersią lub osoby, które są uczulone/wrażliwe na nikotynę.

Przeciwwskazania
1. Nie próbuj samodzielnie naprawiać produktu, ponieważ może to spowodować uszkodzenie lub obrażenia.
2. Nie pozostawiaj produktu w wysokiej temperaturze lub wilgotności, w przeciwnym razie może zostać uszkodzony. Prawidłowa temperatura pracy urządzenia to -5 ℃ ~ 50 ℃, a prawidłowa temperatura ładowania to 0 ℃ ~ 50 ℃.
3. Używaj tego produktu tylko do opryskiwania, a nie do innych miejsc i nie połykaj e-płynu.

Możliwe niepożądane skutki uboczne
1. Produkt może być niebezpieczny dla zdrowia i zawiera nikotynę, która jest uzależniająca.
2. Osobom, u których wystąpiła niepożądana reakcja po użyciu produktu, zaleca się stosowanie liquidu z niższą zawartością nikotyny lub bez nikotyny.

Greek

Παρατηρήσεις για τη Χρήση
Σας ευχαριστούμε που επιλέξατε τα προϊόντα Eleaf!Παρακαλούμε διαβάστε προσεκτικά αυτό το εγχειρίδιο πριν από τη χρήση, έτσι ώστε να το χρησιμοποιείτε σωστά Εάν χρειάζεστε επιπλέον πληροφορίες ή έχετε απορίες σχετικά με το προϊόν ή τη χρήση του, παρακαλούμε να συμβουλευτείτε τους τοπικούς αντιπροσώπους σας, ή επισκεφθείτε την ιστοσελίδα μας στο **www.eleafworld.com.**
Για πιο λεπτομερείς οδηγίες, βρείτε το βίντεο φροντιστηρίου στη: **www.eleafworld.com/video/.**

Πώς να Χρησιμοποιείται;
Συναρμολόγηση:
1. Τραβήξτε τη δεξαμενή pod έξω από την μπαταρία Pico COMPAQ.
2. Βγάλτε Πηνίο GTL έξω από το κιβώτιο, ρίξτε μερικές σταγόνες υγρού αναπλήρωσης κατευθείαν στο πηνίο GTL για να είναι πλήρως εμποτισμένο πριν από την πρώτη χρήση και τοποθετήστε το προετοιμασμένο πηνίο GTL μέσα στη δεξαμενή pod.
3. Αποσυνδέστε το πώμα σιλικόνης το οποίο βρίσκεται στην πλευρά της δεξαμενής pod για να εκθέσετε τη θύρα πλήρωσης όπως φαίνεται στην παραπάνω εικόνα. (***Σημείωση:** το άλλο άκρο του πώματος σιλικόνης είναι τοποθετημένο. Παρακαλώ μην επιχειρήσετε να αφαιρέσετε εντελώς το πώμα σιλικόνης.*)
4. Εισάγετε σιγά-σιγά το υγρό αναπλήρωσης μέσα στη δεξαμενή pod, και συνδέστε τη θύρα πλήρωσης με το πώμα σιλικόνης μετά την πλήρωση.
5. Τοποθετήστε τη δεξαμενή πίσω στη μπαταρία Pico COMPAQ, και η συσκευή είναι έτοιμη για χρήση.

Ενεργοποίηση / απενεργοποίηση: ξεβιδώστε το καπάκι της μπαταρίας, τοποθετήστε μια μπαταρία υψηλής αποφόρτισης τύπου 18650 (θετική πλευρά προς τα κάτω και αρνητική προς τα πάνω) μέσα στη Pico COMPAQ και τέλος βιδώστε το καπάκι της μπαταρίας. Μπορεί να είναι ενεργοποιημένη ή απενεργοποιημένη η συσκευή κάνοντας 5 κλικ συνεχόμενα στο κουμπί fire.
Σημείωση::
1. Παρακαλούμε μην χρησιμοποιείτε μπαταρίες με σκισμένο περίβλημα καθώς αποτελούν κίνδυνο για την ασφάλεια.
2. Βεβαιωθείτε ότι χρησιμοποιείτε μια μπαταρία 18650 υψηλής απόδοσης, της οποίας η συνεχής εκφόρτιση ρεύματος πρέπει να είναι πάνω από 25A.

Ρύθμιση ισχύος: εάν η συσκευή εντοπίσει ότι η αντίσταση του πηνίου είναι χαμηλότερη από 1Ω, η ισχύς μπορεί να ρυθμιστεί από 1W-60W πατώντας κουμπί + / -. Κρατώντας πατημένο το κουμπί + / - θα αυξηθεί ή θα μειωθεί γρήγορα η ισχύς. Εάν η συσκευή εντοπίσει ότι η αντίσταση του πηνίου είναι χαμηλότερη από 1Ω, η ισχύς μπορεί να ρυθμιστεί από 1W-20W και η συσκευή θα προτείνει αυτόματα 10W αμέσως μετά την τοποθέτηση της δεξαμενής pod.

Άτμισμα: κατά τη λειτουργία ενεργοποίησης, κρατήστε πατημένο το κουμπί για μια εισπνοή.

Φόρτιση: Μπορεί να φορτιστεί η συσκευή χρησιμοποιώντας θύρα USB Type-C μέσω ενός προσαρμογέα τοίχο ή σε έναν υπολογιστή.

Κλείδωμα / ξεκλείδωμα κουμπιών + και -: πατήστε παρατεταμένα το κουμπί + και το κουμπί – ταυτοχρόνως για ένα δευτερόλεπτο καθώς είναι ενεργοποιημένη η συσκευή, τότε και το κουμπί +/- θα είναι κλειδωμένο και θα εμφανίσει «Κλειδωμένο (Locked)» στην οθόνη. Με τον ίδιο τρόπο, μπορεί να είναι ξεκλείδωμένο το κουμπί +/- και θα εμφανίσει «Ξεκλειδωμένο(Unlocked)» στην οθόνη.

Αλλαγή λειτουργία προβολής: πατήστε παρατεταμένα το κουμπί fire και το κουμπί – ταυτοχρόνως για ένα δευτερόλεπτο καθώς είναι ενεργοποιημένη η συσκευή, η οθόνη θα περιστρέφεται κατά 180 μοίρες. Μπορείτε να δείτε την οθόνη από δύο διαφορετικές γωνίες μέσω αυτής της λειτουργίας.

Επαναφορά εισπνοής: πατήστε παρατεταμένα το κουμπί fire και κουμπί + ταυτοχρόνως μέχρι η οθόνη να εμφανίσει «Ολοκλήρωση επαναφοράς εισπνοής(Puff Reset Done)».

Ιδιότητες και Προστασίες
Εύρος Αντίστασης: 0,1Ω-3Ω
Προστασία Υπερωρίας: κάθε φορά που ο χρόνος ατμίσματος υπερβαίνει 10 δευτερόλεπτα, η οθόνη θα εμφανιστεί «υπερβαίνει 10' (Over 10S)» και η έξοδος διακόπτεται αυτόματα.
Προστασία βραχυκυκλώματος: Σε περίπτωση της βραχυκυκλώματος, η οθόνη θα εμφανιστεί «Βραχυκύκλωμα Εντοπισμένο (Atomizer Short)»
Ειδοποίηση Κανένα Ατμοποιητή: εάν δεν εντοπίσει η συσκευή κανένα ατμοποιητή, η οθόνη θα εμφανιστεί «Έλεγχος Ατμοποιητή (Check Atomizer)»
Προστασία Χαμηλής Τάσης: Σε περίπτωση που η τάση της συσκευής είναι χαμηλότερη από 3,3V, η οθόνη θα εμφανιστεί «Χαμηλή Τάση(Low Voltage)», και δεν υπάρχει έξοδος κατά το άτμισμα. Φορτίστε τη συσκευή για την ενεργοποίηση ξανά.

Εγγύηση
Ανατρέξτε στην Κάρτα εγγύησης.

Προειδοποιήσεις
1. Να φυλάσσεται μακριά από παιδιά.
2. Η συσκευή αυτή δεν συνιστάται για χρήση από νεαρά άτομα, μη καπνιστές, εγκύους ή θηλάζουσες γυναίκες, ή άτομα που είναι αλλεργικά / ευαίσθητα στη νικοτίνη.

Αντενδείξεις
1. Μην επιχειρήσετε να επισκευάσετε το προϊόν μόνοι σας, καθώς μπορεί να προκληθεί ζημία ή τραυματισμός.
2. Μην αφήνετε το προϊόν σε υψηλή θερμοκρασία ή σε συνθήκες υγρασίας, διαφορετικά ενδέχεται να καταστραφεί. Η κατάλληλη θερμοκρασία λειτουργίας για τη συσκευή είναι -5 ℃ ~ 50 ℃ και η κατάλληλη θερμοκρασία φόρτισης είναι 0 ℃ ~ 50 ℃.
3. Μην χρησιμοποιείτε αυτό το προϊόν για άλλους σκοπούς εκτός από το άτμισμα και μην καταπίετε το υγρό αναπλήρωσης.

Πιθανές Αρνητικές Επιπτώσεις
1. Αυτό το προϊόν μπορεί να είναι επικίνδυνο για την υγεία και περιέχει νικοτίνη η οποία είναι εθιστική.
2. Για άτομα με αρνητική αντίδραση μετά τη χρήση αυτού του προϊόντος, συνιστάται η χρήση χυμού με χαμηλότερη περιεκτικότητα σε νικοτίνη ή χωρίς νικοτίνη.

Dutch

Mededeling voor de gebruiker
Bedankt dat u voor een product van Eleaf hebt gekozen. Lees deze gebruiksaanwijzing grondig door voor gebruik zodat u het product correct gebruikt. Als u aanvullende informatie wilt of vragen heeft over het product of het gebruik ervan, dan kunt u contact opnemen met uw locale leveranciers of naar onze website gaan: **www.eleafworld.com.**
Voor meer gedetailleerde instructies, vindt u een instructievideo op: **www.eleafworld.com/video/.**

Hoe te gebruiken
Montage:
1. Trek de pod uit de Pico COMPAQ-batterij.
2. Neem de GTL-spoel uit de doos en laat een paar druppels e-vloeistof rechtstreeks in de GTL-spoel vallen Verzadig het volledig voor het eerste gebruik en plaats de voorbereide GTL-spoel in de pod.
3. Verwijder de siliconenplug aan de zijkant van de behuizing om de vulaansluiting bloot te leggen (zie bovenstaande afbeelding). (***Let op:** Het andere uiteinde van de siliconenplug is vast. Probeer de siliconenplug niet volledig te verwijderen.*)
4. Injecteer e-vloeistof langzaam in de capsule en sluit de vulopening na het vullen met de siliconenstop. andere luchtstroom te krijgen.
5. Plaats de pad terug in de Pico COMPAQ batterij en het apparaat is klaar voor gebruik.

In-/uitschakelen: Schroef het deksel van het batterijvak los, plaats een hoogfrequente 18650-cel (positieve kant naar beneden en negatieve kant naar boven) in de Pico COMPAQ en schroef tenslotte het deksel van het batterijvak stevig vast. Het apparaat kan in- of uitgeschakeld worden met 5 snelle klikken op de vuurknop.
Opmerking:
1. Please do not use the battery if the protective skin is damaged or peeled off.
2. Please make sure you are using high-rate 18650 battery whose continuous discharge current is above 25A.

Vermogen instellen: Als het apparaat detecteert dat de weerstand van de spoel minder is dan 1Ω, kan het vermogen worden aangepast van 1W tot 60W door op de knop + / - te drukken. Houd de + / - knop ingedrukt om de prestaties snel te verhogen of verlagen. Als het apparaat detecteert dat de spoelweerstand niet minder is dan 1Ω, kan het vermogen worden aangepast van 1W tot 20W en wordt automatisch 10W aanbevolen wanneer u de pod plaatst.

Verstuiven: houd de knop ingedrukt om een beweging te maken terwijl deze is ingeschakeld.

Opladen: het apparaat kan worden opgeladen via een USB Type-C-poort, een muuradapter of een computer.

+/- Knoppen voor vergrendelen/ontgrendelen: houd de knoppen + en - tegelijkertijd gedurende één seconde ingedrukt wanneer het apparaat is ingeschakeld. Vervolgens wordt de +/- knop vergrendeld en wordt "Locked" weergegeven op het scherm. De +/- toets kan op dezelfde manier worden ontgrendeld en "Unlocked" wordt weergegeven op het scherm.

De weergavemodus wijzigen: Druk de vuurknop en de knop "-" tegelijkertijd in gedurende één seconde wanneer het apparaat is ingeschakeld. De schermweergave draait 180 graden. Met dit proces kunt u het scherm vanuit twee verschillende hoeken bekijken.

De poef resetten: Houd de vuurknop en de "+" -knop tegelijkertijd ingedrukt totdat "Puff Reset Done" op het scherm verschijnt.

Eigenschappen en bescherming
Weerstandsbereik: 0.1Ω-3Ω
Overwerkbeveiliging: Telkens wanneer de stoomtijd meer dan 10 seconden bedraagt, wordt op het scherm "Over 10S" weergegeven en wordt de afgifte automatisch onderbroken.
Kortsluitbeveiliging: Als er kortsluiting optreedt, wordt "Atomizer Short" op het scherm weergegeven.
Geen verstuiveralarm: Als het apparaat een verstuiver niet herkent, wordt "Controleer verstuiver" weergegeven op het scherm.
Laagspanningsbeveiliging: Als de spanning van het apparaat lager is dan 3,3 V, wordt "Low Voltage" weergegeven op het scherm en wordt er geen uitvoer uitgevoerd bij stomen. Laad het apparaat op om het opnieuw te activeren.

Garantie
Raadpleeg de garantiekaart te bekijken.

Waarschuwingen
1. Buiten bereik van kinderen houden.
2. Het gebruik van dit product door jonge mensen, niet-rokers, zwangere vrouwen of vrouwen die borstvoeding geven en personen die allergisch/gevoelig zijn voor nicotine wordt afgeraden.

Contra-indicatie
1. Probeer het product niet zelf te repareren, omdat dit kan leiden tot schade of letsel.
2. Laat het product niet achter bij hoge temperaturen of vochtigheid, anders kan het beschadigd raken. De juiste bedrijfstemperatuur voor het apparaat is -5 ℃ ~ 50 ℃ en de juiste oplaadtemperatuur is 0 ℃ ~ 50 ℃.
3. Gebruik dit product alleen voor het verstuiven en niet andere bestemmingen en slik de e-vloeistof niet in.

Mogelijke negatieve bijwerkingen
1. Dit product kan gevaarlijk zijn voor de gezondheid en bevat nicotine, een stof die verslavend werkt.
2. Mensen die last krijgen van een negatieve bijwerking na gebruik van dit product wordt aanbevolen minder nicotine of helemaal geen nicotine te gebruiken.

Danish

Før du går i gang
Tak fordi du har valgt Eleafs produkt! Sørg for at læse denne manual grundigt igennem før du bruger dit produkt, så du kan bruge det korrekt. Hvis du har brug for yderligere oplysninger eller har spørgsmål vedrørende produktet eller dets brug, beder vi dig om at kontakte dine lokale agenter, eller besøge vores hjemmeside på **www.eleafworld.com.**
For mere detaljerede instruktioner, find en videovejledning på: **www. eleafworld.com/video/.**

Sådan bruges
Montering:
1. Træk boden ud af Pico COMPAQ-batteriet.
2. Tag GTL-spiralen ud af kassen, og slip et par dråber e-væske direkte i GTL-spolen Mæt den fuldstændigt før første brug, og anbring den forberedte GTL-spole i bælgen.
3. Fjern silikonepluggen på siden af huset for at afsløre påfyldningstilslutningen (se billede ovenfor). (***Bemærk:** Den anden ende af silikonepluggen er fastgjort. Forsøg ikke at fjerne silikonepluggen helt.*)
4. Sprøjt langsomt e-væske ind i kapslen, og luk påfyldningsåbningen efter påfyldning med silikoneprop.
5. Udskift bælgen i Pico COMPAQ-batteriet, og enheden er klar til brug.

Tænd/sluk: Skru batteridækslet af, skub en højfrekvente 18650-celle (positiv side ned og negativ side op) i Pico COMPAQ og skru til sidst dækslet til batterirummet. Enheden kan tændes eller slukkes med 5 hurtige klik på brandknappen.

Bemærk:
1.Brug ikke beskadigede batterier af sikkerhedsmæssige årsager.
2.Sørg for at bruge højhastigheds 18650 batterier med fortsættende udledningsstrøm over 25A.

Indstil strøm: Hvis enheden registrerer, at spolemodstanden er mindre end 1Ω, kan effekten justeres fra 1W til 60W ved at trykke på + / - knappen. Hold knappen + / - nede for hurtigt at øge eller formindske ydelsen. Hvis enheden registrerer, at spolemodstanden ikke er mindre end 1Ω, kan effekten justeres fra 1W til 20W, og 10W anbefales automatisk, når du placerer bælgen.

vaping: Mens den er tændt, skal du trykke på knappen og holde den nede for at foretage et træk.

Opladning: Enheden kan oplades via en USB Type-C-port, en vægadapter eller en computer.

+/- Knapper for lås/oplåsning: Tryk og hold knapperne + og - nede samtidig i et sekund, når enheden er tændt. Derefter er +/- knappen låst, og "Locked" vises på skærmen. +/- tasten kan låses op på samme måde, og "Unlocked" vises på skærmen.

Skift af visningstilstand: Tryk på tænd/sluk-knappen og "-" -knappen samtidigt i et sekund, når enheden er tændt. Skærmdisplayet roterer 180 grader. Denne proces giver dig mulighed for at se skærmen fra to forskellige vinkler.

Nulstilling af Pouf: Tryk på brandknappen og knappen "+" på samme tid, indtil "Puff Reset Done" vises på skærmen.

Funktioner og beskyttelse
Modstand: 0.1Ω-3Ω
Overtidsbeskyttelse: Hver gang damptiden overstiger 10 sekunder, viser skærmen "Over 10S", og dispenseringen afbrydes automatisk.

Kortslutningsbeskyttelse: Hvis der opstår en kortslutning, vises "Atomizer Short" på skærmen.
Ingen forstøveralarm: Hvis enheden ikke genkender en forstøver, vises "Check Atomizer" på skærmen.
Lavspændingsbeskyttelse: Hvis enhedens spænding er under 3,3 V, vises "Low Voltage" på skærmen, og der udsendes ingen output, når der dampes. Oplad enheden for at genaktivere den.

Garanti
Yderligere oplysninger finder du i garantikortet, der fulgte med pakken.

Advarsler
1. Hold væk fra børn.
2. Dette produkt bør ikke bruges af unge, ikke-rygere, gravide eller ammende kvinder, eller personer med allergi eller sensitivitet over for nikotin.

Kontraindikation
1. Forsøg ikke at reparere produktet selv, da uheld eller personskade kan forekomme.
2. Lad ikke produktet ligge ved høj temperatur eller i fugtige omgivelser, da dette kan skade det.
3. Brug ikke produktet til andre formål end dampning, og slug ikke e-væsken.

Mulige bivirkninger
1. Dette produkt kan være skadeligt for dit helbred, og indeholder nikotin, som er afhængighedsskabende.
2. Personer, der oplever bivirkninger efter brug af dette produkt, bør bruge e-væsken med lavere nikotinindhold, eller væsken uden nikotin.

Japanese

使用上の注意
Eleafの製品をお選びいただき、ありがとうございます！正しく使用するように、使用の前には、このマニュアルを熟読してください。
更なる情報が必要になるか、製品やその使用法についての疑問が生じたときは、現地の代理店にご相談になるか、公式ウェブサイト **www.eleafworld.com**をご覧ください。
詳細をご了解したいの場合、**www.eleafworld.com/video**/に登録してビデオチュートリアルを参照 し て ください。

使い方
組み立て：
1. Pico COMPAQバッテリーからポッドを引き出す。
2. ボックスからGTLコイルを取り出して、数滴のE-リキッドをGTLコイルに直接滴下し、初めてご利用する前に完全に充填し、準備されたGTLコイルをポッドに挿入する。
3. ポッドの側面にあるシリコンストッパーを取り外して、上記図のように注入口を露出させる。（**注意：** シリコンストッパーのもう一方の端は固定されている。シリコンストッパーを完全に取り外さないでください。）
4. ポッドにゆっくりE-リキッドを注入し、注入が終わったら注入口をシリコンストッパーで塞ぐようにする。
5. ポッドをPico COMPAQバッテリーに戻し、これで装置の使用準備が整いました。

電源のオン/オフ： バッテリーキャップを外し、高速18650セル（プラス側を下げる、マイナス側を上げる）を一つPico COMPAQに挿入し、最後にバッテリーキャップをねじ込む。起動ボタンを5回クリックするだけで、デバイスの電源を入れたり切ったりできる。
注：
1. 安全上の危険があるために、ケーシングの裂けたセルを使用しないように注意してください。
2. 連続的な放電電流が25Aを超えるべき、高率の18650のセルを使用していることを確かめてください。

電力の調節： もしデバイスがコイルの抵抗が1Ω未満であることを検出した場合、+ /-ボタンを押して電力を1Wから60Wまで調節できる。+/-ボタンを押し続けると、電力が快速に増減できる。もしデバイスがコイルの抵抗が1Ω以上であることを検出した場合、電力は1Wから20Wまで調節でき、ポッドを挿入した直後に、デバイスから自動的に10Wをお薦めできる。

蒸気を吸い込む： 電源が入っている状態で、ボタンを押し続けて一気に吸い込む。

充電： このデバイスは、ウォールプラグアダプタまたはコンピュータによってUSB Type-Cポートに接続して充電される。

+ボタンと-ボタンのロック/ロック解除： デバイスの電源を入れたら、「+」ボタンと「-」ボタンを同時に1秒間押し続けると、+ /-ボタンがロックされ、画面に「Locked」と表示される。同様に、+ /-ボタンのロックを解除すると、画面に「Unlocked」と表示される。

表示モードの切り替え： デバイスの電源を入れたら、起動ボタンと「-」ボタンを同時に1秒間押し続けると、画面表示が180度回転し、この操作によって二つの異なる角度から画面を見ることができる。

パフのリセット： 画面に「Puff Reset Done」と表示されるまで、起動ボタンと「+」ボタンを同時に押し続ける。

プロパティと保護
抵抗範囲： 0.1Ω-3Ω
オーバータイム保護： 吸い込む時間が10秒を超えるたびに、画面に「Over 10S」と表示され、出力が自動的に切断される。
短路保護： 短路が発生すると、画面に「Atomizer Short」と表示される。
アトマイザーアラートなし： デバイスがアトマイザーを検出されない場合、画面に「Check Atomizer」と表示される。
低電圧保護： デバイスの電圧が3.3V以下になった場合、画面には「Low Voltage」と表示され、吸い込む時に出力しなくなる。デバイスを充電してから再利用する。

保証
弊社は、人為的過誤に起因する少しの損害賠償に対しても責任を負いません。法的な保証は、適用されます。

警告
子供の手の届かない所に保管してください。

止の表示
1. 損傷や個人の怪我が発生する可能性があるので、自分自身で本製品を修理しようとしないでください。
2. 本製品を高温や湿気のある状態に置いたままにしないでください。そうすれば、損傷を受けることがあります。適切な操作温度は、充電中は0℃～50℃の範囲であり、使用中は-5℃～50℃の範囲です。
3. 本製品を吸い込み専用以外の他の目的に使用せずに、eリキッドを飲み込まないでください。

Finnish

Huomautus käytöstä
Kiitos kun valitsit Eleaf tuotteen! Lue tämä käyttöohje huolellisesti ennen käyttöä, jotta voit käyttää sitä oikein. Jos tarvitset lisätietoa tai sinulla on kysyttävää tuotteesta tai sen käytöstä, ota yhteyttä paikallisiin edustajiin tai käy verkkosivuillamme osoitteessa **www.eleafworld.com.**
Ohjausvideo yksityiskohtaisemmista ohjeista voi löyttää sivustolta **www.eleafworld.com/video/.**

Kuinka käyttää
Asennus:
1. Vedä palkki Pico COMPAQ -akusta.

2. Ota GTL-kela laatikosta ja pudota muutama tippa e-nestettä suoraan GTL-kelaan Kyllästä se kokonaan ennen ensimmäistä käyttöä ja aseta valmistettu GTL-puola palloon.
3. Irrota kotelon sivulta tuleva silikonitulppa paljastaen täyttöliitännän (katso kuva yllä). (***Huom:** Silikonitulpan toinen pää on kiinnitetty. Älä yritä poistaa silikonitulppaa kokonaan.*)
4. Ruiskuta hitaasti e-nestettä kapseliin ja sulje täyttöaukko silikonitulpalla täyttämisen jälkeen.
5. Asenna Pico COMPAQ -paristossa oleva palkki ja laite on käyttövalmis käyttöön.

Kytkeminen päälle/pois päältä: Kierrä paristokotelon kansi irti, aseta korkeataajuinen 18650-kenno (positiivinen puoli alas ja negatiivinen puoli ylöspäin) Pico Compaq -laitteeseen ja ruuvaa lopuksi paristokotelon kansi tiukasti. Laite voidaan kytkeä päälle tai pois päältä 5 nopealla napsautuksella palopainiketta.
Huomautus:
1. Ole varovainen, ettet käytä rikkoutunutta paristokoteloa turvallisuusriskin vuoksi.
2. Varmista, että käytät korkean tason 18650 akkua, jonka jatkuva purkuvirta on yli 25A.

Aseta virta: Jos laite havaitsee, että kelan vastus on alle 1Ω, tehoa voidaan säätää 1 W: sta 60W: iin painamalla + / - painiketta. Voit parantaa tai vähentää suorituskykyä pitämällä + / - -painiketta painettuna. Jos laite havaitsee, että kelan vastus on vähintään 1Ω, tehoa voidaan säätää 1W: sta 20W: iin ja 10W: ta suositellaan automaattisesti, kun asetat palloa.

vaping: Kun olet päällä, paina ja pidä painiketta painettuna liikkuaksesi.

Lataus: Laite voidaan ladata C-tyypin USB-portin, seinäsovittimen tai tietokoneen kautta.

+/- Lukitus/lukituksen painikkeet: Pidä + ja - painikkeita painettuna yhden sekunnin ajan, kun kytket laitteen päälle. Sitten +/- -painike lukitaan ja "Locked" näkyy näytöllä. +/- -näppäin voidaan avata samalla tavalla ja näytöllä näkyy "Unlocked".

Näyttötilan vaihtaminen: Paina palonäppäintä ja "-" -painiketta samanaikaisesti yhden sekunnin ajan, kun laite kytketään päälle. Näyttö kääntyy 180 astetta. Tämän prosessin avulla voit katsella näyttöä kahdesta eri kulmasta.

Pouf-laitteen nollaaminen: Pidä palonäppäintä ja "+" -painiketta painettuna samanaikaisesti, kunnes "Puff Reset Done" tulee näyttöön.

Ominaisuudet ja suojaus
Kestävyysalue: 0,1Ω-3Ω
Ylityönsuoja: Joka kerta kun höyryaika ylittää 10 sekuntia, näytössä näkyy "Over 10S" ja annostelu keskeytetään automaattisesti.
Oikosulkusuojaus: Jos oikosulku tapahtuu, näytöllä näkyy "Atomizer Short".
Ei sumutinhälytystä: Jos laite ei tunnista sumutinlaitetta, näytöllä näkyy "Check Atomizer".
Pienjännitesuojaus: Jos laitteen jännite on alle 3,3 V, näytöllä näkyy "Low Voltage" eikä höyrytettäessä mitään lähtöä. Lataa laite uudelleen aktivoidaksesi sen.

Takuu
Lisätietoja on paketin mukana toimitetulla takuukortilla.

Varoitukset
1. Pidä lasten ulottumattomissa.
2. Tätä tuotetta ei suositella käytettäväksi nuorille, tupakoimattomille, raskaana oleville tai imettäville naisille, nikotiinille allergisille / herkille henkilöille.

Vastaindikaattorit
1. Älä yritä korjata laitetta itse, sillä se voi vahingoittua tai aiheuttaa henkilövahinkoja.
2. Älä jätä laitetta korkeisiin lämpötiloihin tai kosteisiin olosuhteisiin, koska se voi vahingoittaa tuotetta.
3. Älä käytä tätä tuotetta muihin tarkoituksiin kuin pelkästään höyryttelyyn, äläkä niele e-nestettä.

Mahdolliset haittavaikutukset
1. Tämän tuotteen käyttö voi vahingoittaa terveyttä ja sisältää nikotiinia, joka aiheuttaariippuvuutta.
2. Henkilöiden, jotka saavat haittavaikutuksia käytön jälkeen, suositellaan käyttävän nestettä, jossa on alhaisempi nikotiini, tai ei ollenkaan nikotiinia.

Czech

Upozornění před použitím
Děkujeme, že jste si vybrali výrobek Eleaf! Před použitím si prosím pečlivě pročtěte tento manuál. Pokud budete mít zájem o další informace nebo máte jiné otázky ohledně výrobku či jeho používání, kontaktujte lokálního zástupce nebo navštivte naši webovou stránku **www.eleafworld.com.**
Podrobnější pokyny najdete na videu na adrese: **www.eleafworld.com/video/.**

Jak používat
Montáž:
1. Vytáhněte modul z baterie Pico COMPAQ.
2. Vyjměte cívku GTL z krabice a kapku několika kapek e-kapaliny přímo do cívky GTL před prvním použitím ji nasyťte a vložte připravenou GTL cívku do lusku.
3. Odstraňte silikonovou zátku na boku krytu, aby se odkrylo plnicí připojení (viz obrázek výše). (***Poznámka:** Druhý konec silikonové zátky je upevněn. Nepokoušejte se silikonovou zástrčku úplně vyjmout.*)
4. Pomalu vstříkněte e-kapalinu do kapsle a uzavřete plnicí otvor po naplnění silikonovou zátkou.
5. Vložte baterii do baterie Pico Compaq a zařízení je připraveno k použití.

Zapnutí/vypnutí: Odšroubujte kryt prostoru pro baterii, vložte do přístroje Pico COMPAQ vysokofrekvenční článek 18650 (kladná strana dolů a záporná strana nahoru) a nakonec kryt prostoru pro baterie pevně zašroubujte. Zařízení lze zapnout nebo vypnout pomocí 5 rychlých kliknutí na tlačítko požáru

Poznámka:
1. Buďte prosím opatrní a z bezpečnostních důvodů nevkládejte baterie s poškozeným povrchem.
2. Ujistěte se prosím, že používáte rychlonabíjecí baterii 18650 s trvalým proudem vyšším než 25A.

Nastavit výkon: Pokud zařízení zjistí, že odpor cívky je menší než 1Ω, lze výkon nastavit od 1W do 60W stisknutím tlačítka + / -. Podržte stisknuté tlačítko + / - pro rychlé zvýšení nebo snížení výkonu. Pokud zařízení zjistí, že odpor cívky není menší než 1Ω, lze výkon nastavit od 1W do 20W a automaticky se doporučuje umístit 10W, když umístíte modul.

vaping: Když je zapnuto, stiskněte a podržte tlačítko pro pohyb.

Nabíjení: Zařízení lze nabíjet přes port USB Type-C, nástěnný adaptér nebo počítač.

Tlačítka +/- Zamknutí/odemknutí: Stiskněte a držte současně tlačítka + a - po dobu jedné sekundy při zapnutí zařízení. Poté je tlačítko +/- uzamčeno a na obrazovce se zobrazí „Locked". Klávesu +/- lze odemknout stejným způsobem a na obrazovce se zobrazí „Unlocked".

Přepnutí režimu zobrazení: Stiskněte tlačítko požáru a tlačítko "-" současně na jednu sekundu, když je zařízení zapnuto. Displej se otáčí o 180 stupňů. Tento proces umožňuje zobrazit obrazovku ze dvou různých úhlů.

Resetování pouf: Současně stiskněte a podržte tlačítko palby a tlačítko "+", dokud se na obrazovce neobjeví "Puff Reset Done".

Funkce a ochrana
Rozsah odporu: 0,1Ω-3Ω

Ochrana přesčas: Pokaždé, když doba páry překročí 10 sekund, na obrazovce se zobrazí „Over 10S" a výdej je automaticky přerušen.
Ochrana před zkratem: Pokud dojde ke zkratu, na obrazovce se zobrazí „Atomizer Short".
Žádný alarm rozprašovače: Pokud zařízení nerozpozná rozprašovač, na obrazovce se zobrazí zpráva „Check Atomizer".
Ochrana před nízkým napětím: Pokud je napětí zařízení pod 3,3 V, na obrazovce se zobrazí „Low Voltage" a při napařování není na výstupu žádný výstup. Nabijte zařízení a znovu jej aktivujte.

Garance
Další informace naleznete v záručním listu dodaném s obalem.

Varování
1. Udržujte výrobek mimo dosah dětí.
2. Tento výrobek není doporučen pro mladé lidi, nekuřáky, těhotné nebo kojící ženy nebo osoby, které jsou alergické/citlivé na nikotin.

Kontraindikace
1. Nepokoušejte se výrobek opravit, mohlo by dojít ke škodám nebo zranění.
2. Neuchovávejte výrobek při vysokých teplotách nebo ve vlhkém prostředí, jinak může dojít k jeho poškození.
3. Nepoužívejte tento výrobek k jiným účelům než k vapování a nepolykejte e-kapalinu.

Možné nepříznivé účinky
1. Tento výrobek může být zdraví škodlivý a obsahuje nikotin, který je návykový.
2. Osobám, které po použití ociťují nepříznivé účinky, doporučujeme použití e-kapalinu s nižším nebo žádným obsahem nikotinu.

Romanian

Notă de utilizare
Mulțumim că ați ales produsele Eleaf! Vă rugăm citiți cu atenție acest manual înainte de utilizare pentru a-l putea utiliza în mod corect. Dacă aveți nevoie de informații adiționale sau aveți întrebări legate de produs sau de utilizarea acestuia, vă rugăm consultați agenții locali, sau vizitați website-ul nostru la: **www.eleafworld.com.**
Pentru instrucțiuni mai detaliate, vă rugăm urmăriți video-ul demonstrativ la: **www.eleafworld.com/video/.**

Instrucțiuni de Utilizare
Montarea:
1. Scoateți POD-ul din acumulatorul Pico COMPAQ.
2. Scoateți bobina GTL din cutie, picurați câteva picături de e-lichid direct pe bobina GTL pentru a o satura înainte de prima utilizare și introduceți bobina GTL saturată în POD.
3. Deconectați dopul de silicon care se află în partea laterală a POD-ului pentru a expune orificiul de umplere, așa cum se arată în imaginea de mai sus. (***Notă:** celălalt capăt al dopului de silicon este fixat. Vă rugăm să nu încercați să îndepărtați complet dopul de silicon.*)
4. Injectați încet lichidul electronic în POD și acoperiți orificiul de umplere cu dopul de silicon după umplere.
5. Introduceți capsula în bateria Pico COMPAQ și dispozitivul este gata pentru utilizare.

Pornire/oprire: deșurubați capacul bateriei, introduceți un acumulator de putere înaltă 18650 (partea pozitivă în jos și partea

negativă în sus) în dispozitivul Pico COMPAQ și în final înșurubați capacul bateriei. Dispozitivul poate fi pornit sau oprit prin 5 clicuri rapide pe butonul de pornire.
Notă:
1. Vă rugăm aveți grijă să nu utilizați baterii cu carcasa ruptă deoarece este un pericol pentru siguranță.
2. Vă rugăm asigurați-vă că utilizați baterii cu un nivel ridicat 18650 ale căror curent continuu de descărcare este mai mare de 25A.

Reglarea puterii: dacă dispozitivul detectează că rezistența bobinei este mai mică de 1Ω, puterea poate fi reglată de la 1W-60W apăsând butonul +/-. Ținând apăsat butonul +/- va crește sau va scădea puterea în mod rapid. Dacă dispozitivul detectează că rezistența bobinei nu este mai mică de 1Ω, puterea poate fi reglată de la 1W-20W, iar dispozitivul va recomanda automat 10W imediat după introducerea POD-ului.

Vaporizarea: când dispozitivul este pornit, țineți apăsat butonul pentru a inhala.

Încărcare: dispozitivul poate fi încărcat printr-un cablu USB tip-C la un adaptor de perete sau un computer.

Blocarea/deblocarea butoanelor + și -: apăsați în mod continuu butoanele „+" și „-" simultan timp de o secundă când dispozitivul este pornit, apoi butoanele +/- vor fi blocate și ecranul va afișa „Locked". În același mod, butoanele +/- pot fi deblocate și ecranul va afișa „Unlocked".

Comutarea modului de afișare: continuați să apăsați butonul de pornire și butonul „-" simultan timp de o secundă atunci când dispozitivul este pornit, afișajul ecranului se va roti cu 180 de grade. Puteți vizualiza ecranul din două unghiuri diferite prin această operație.

Resetarea modului de inhalare: continuați să apăsați butonul de pornire și butonul „+" simultan până când ecranul afișează „Puff Reset Done".

Proprietăți și protecții
Domeniul de rezistență: 0.1Ω-3Ω
Protecția la depășire timp: de fiecare dată când timpul de vaporizare depășește 10 secunde, ecranul va afișa „Over 10S" și ieșirea se va opri automat.
Protecția la scurtcircuit: când apare scurtcircuitul, ecranul va afișa „Atomizer Short".
Alertă fără atomizor: dacă dispozitivul nu detectează niciun atomizor, ecranul va afișa „Check Atomizer".
Protecția la tensiune joasă: când tensiunea dispozitivului este mai mică de 3,3 V, pe ecran va fi afișat „Low Voltage" și nu va exista ieșire de vapori. Încărcați dispozitivul pentru a-l reactiva.

Garanție
Pentru detalii, consultați cardul de garanție din interiorul cutiei.

Avertizări
1. A nu se lăsa la îndemâna copiilor.
2. Acest produs nu este recomandat utilizării tinerilor, nefumătorilor, femeilor însărcinate sau celor care alăptează, sau persoanelor care sunt alergice/sensibile la nicotină.

Contraindicații
1. Nu încercați să reparați singur produsul deoarece poate avea loc deteriorarea sau vătămarea corporală.
2. Nu lăsați produsul la temperaturi ridicate sau în condiții de umezeală, în caz contrar acesta se poate deteriora.
3. Nu utilizați produsul în alte scopuri cu excepția vapării și nu înghițiți e-lichid.

Posibile efecte adverse
1. Acest produs poate fi periculos pentru sănătate și conține nicotină care provoacă dependență.
2. Pentru persoanele care au reacții adverse la utilizarea acestui produs, se recomandă utilizarea de e-lichid cu un conținut mai scăzut de nicotină sau fără nicotină.

Portuguese

Aviso para Uso
Obrigado por escolher os produtos Eleaf! Leia este manual cuidadosamente antes de usar para usar corretamente. Se você precisar de informações adicionais ou tiver dúvidas sobre o produto ou seu uso, consulte seus agentes locais ou visite nosso site em **www.eleafworld.com.**
Para obter instruções mais detalhadas, por favor, consulte o vídeo tutorial em: **www.eleafworld.com/video/.**

Como usar
Montagem:
1. Retire o pod da bateria do Pico COMPAQ.
2. Retire a bobina GTL da caixa, pingue algumas gotas de e-líquido diretamente na bobina GTL para deixe-o saturado totalmente antes do primeiro uso e insira a bobina GTL preparada no compartimento.
3. Desconecte o bujão de silicone localizado na lateral do pod para expor a porta de preenchimento, conforme mostrado na figura acima. (***Nota:** a outra extremidade da tampa de silicone está fixa. Não tente remover a tampa de silicone completamente.*)
4. Injete lentamente o e-líquido na cápsula e conecte a porta de preenchimento com a tampa de silicone após o enchimento.
5. Coloque o pod de volta na bateria do Pico COMPAQ e o dispositivo estará pronto para uso.

Ligar/desligar: desaparafuse a tampa da bateria, coloque uma célula 18650 de alta taxa (lado positivo para baixo e lado negativo para cima) no Pico COMPAQ e, finalmente, aparafuse a tampa da bateria. O dispositivo pode ser ligado ou desligado por 5 cliques rápidos no botão de disparo.

Nota:
1. Por favor, tenha cuidado para não usar bateria com caixa rasgado, pois é um risco para a segurança.
2. Certifique-se de que está usando bateria de alta velocidade 18650 cuja corrente de descarga contínua está acima de 25A.

Ajustando a potência: se o dispositivo detectar que a resistência da bobina é menor que 1Ω, a potência pode ser ajustada de 1W a 60W pressionando o botão + / -. Mantenha o botão + / - pressionado para aumentar ou diminuir a potência rapidamente. Se o dispositivo detectar que a resistência da bobina não é menor que 1Ω, a potência poderá ser ajustada de 1W a 20W e o dispositivo recomendará 10W automaticamente logo após a inserção do pod.

Vaping: no estado ligado, mantenha pressionado o botão para dar uma tragada.

Carregamento: o dispositivo pode ser carregado através da porta USB Tipo C através de um adaptador de parede ou de um computador.

Bloquear / desbloquear os botões + e -: continue pressionando os botões '+' e '-' simultaneamente por um segundo quando o dispositivo estiver ligado, o botão +/- será bloqueado e a tela exibirá 'Locked'. Da mesma forma, o botão +/- pode ser desbloqueado e a tela exibirá 'Unlocked'.

Alternando o modo de exibição: mantenha pressionado o botão de disparo e o botão '-' simultaneamente por um segundo quando o dispositivo estiver ligado, a tela exibição girará 180 graus. Você pode visualizar a tela de dois ângulos diferentes através desta operação.

Redefinindo o sopro: continue pressionando o botão de disparo e o botão '+' simultaneamente até a tela exibir 'Puff Reset Done'.

Propriedades e Proteções
Faixa de Resistência: 0.1Ω-3Ω
Proteção Contra Tempo Limite: cada vez que que o tempo de vaping exceder 10 segundos, a tela exibirá 'Over 10S' e a saída será cortada automaticamente.
Proteção Contra Curto-circuito: quando ocorrer um curto-circuito, a tela exibirá "Atomizer Short".
Alerta de Ausência de Atomizador: se o dispositivo não detectar atomizador, a tela exibirá "Check Atomizer".
Proteção Contra Baixa Voltagem: quando a voltagem do dispositivo for menor que 3,3V, a tela exibirá 'Low Voltage' e não haverá saída durante o vaping. Carregue o dispositivo para reativá-lo.

Garantia
Por favor, consulte o cartão de garantia fornecido com a embalagem para mais detalhes.

Avisos
1. Mantenha-se fora do alcance das crianças.
2. Este produto não é recomendado para uso de jovens, não-fumantes, mulheres grávidas ou que amamentam, ou pessoas que são alérgicas / sensíveis à nicotina.

Contra-indicação
1. Não tente reparar o produto por si mesmo talvez podem ocorrer danos ou ferimentos pessoais.
2. Não deixe o produto em alta temperatura ou condições úmidas, caso contrário, pode estar danificado.
3. Não use este produto para outros objetivo, exceto apenas para vaping e não engula o e-líquido.

Efeitos Adversos Possíveis
1. Este produto pode ser perigoso para a saúde e contém nicotina que é viciante.
2. Para pessoas com reação adversa após o uso deste produto, recomenda-se a utilização do líquido eletrônico com menor teor de nicotina ou nicotina.

Swedish

Meddelande till användaren
Tack för att du valde en Eleaf produkt! Vänligen läs denna manual noggrant innan användning, så att den sker korrekt. Om du behöver ytterligare information eller har frågor om produkten eller dess användning, vänligen kontakta våra lokala representanter eller besök vår webbsida på **www.eleafworld.com.**
För mer detaljerade instruktioner, se handledningsvideo på: **www.eleafworld.com/video/.**

Hur man använder
Montering:
1. Dra ut poden ur Pico COMPAQ -batteriet.
2. Ta ut GTL-spolen ur lådan och släpp några droppar e-vätska direkt i GTL-spolen mätt den helt innan den används första gången och lägg den förberedda GTL-spolen i sken.
3. Ta bort silikonpluggen på höljets sida för att avslöja påfyllningsanslutningen (se bild ovan). (***Obs:** Den andra änden av silikonpluggen är fixerad. Försök inte ta bort silikonproppen helt.*)
4. Injicera långsamt e-vätska i kapseln och stäng påfyllningsöppningen efter fyllning med silikonproppen.
5. Sätt tillbaka bältet i Pico COMPAQ-batteriet och enheten är klar att användas.

Slå på/stänga av: Skruva ur batterifackets kåpa, sätt in en högfrekvent 18650-cell (positiv sida nedåt och negativ sida upp) i Pico COMPAQ och skruva till slut locket till batterifacket. Enheten kan slås på eller stängas av med fem snabbklick på brandknappen.

Obs:
1. Var försiktig med att inte använda ett batteri med trasigt omslag, då detta är en säkerhetsrisk.
2. Vänligen se till att du använder ett hög-grads 18650 batteri vars fortlöpande avlastningsström är över 25A.

Ställ in effekt: Om enheten upptäcker att spolmotståndet är mindre än 1Ω, kan effekten justeras från 1W till 60W genom att trycka på + / - -knappen. Håll knappen + / - intryckt för att snabbt öka eller minska prestandan. Om enheten upptäcker att spolmotståndet inte är mindre än 1Ω, kan kraften justeras från 1W till 20W och 10W rekommenderas automatiskt när du placerar plattan.

vaping: Tryck och håll ner knappen medan du är på för att flytta.

Laddning: Enheten kan laddas via en USB Type-C-port, en väggadapter eller en dator.

+/- Lås/lås upp knappar: Håll + och - knapparna intryckta samtidigt i en sekund när enheten är påslagen. Sedan låses +/- knappen och "Locked" visas på skärmen. +/- tangenten kan låsas upp på samma sätt och "Unlocked" visas på skärmen.

Växla visningsläge: Tryck på brandknappen och "-" -knappen samtidigt i en sekund när enheten är påslagen. Skärmdisplayen roterar 180 grader. Med denna process kan du se skärmen från två olika vinklar.

Återställning av Pouf: Håll in brandknappen och "+" -knappen samtidigt tills "Puff Reset Done" visas på skärmen.

Funktioner och skydd
Motstånd: 0.1Ω-3Ω
Övertidsskydd: Varje gång ångtiden överstiger 10 sekunder, visar skärmen "Over 10S" och dispenseringen avbryts automatiskt.

Kortslutningsskydd: Om en kortslutning uppstår visas "Atomizer Short" på skärmen.
Inget atomiseringslarm: Om enheten inte känner igen en finfördelare, visas "Check Atomizer" på skärmen.
Lågspänningsskydd: Om enhetens spänning är under 3,3 V, visas "Low Voltage" på skärmen och ingen utgång matas ut vid ångan. Ladda enheten för att aktivera den igen.

Garanti
Mer information finns i garantikortet som medföljde paketet.

Varningar
1. Håll enheten utom räckhåll för barn.
2. Användning av denna produkt rekommenderas inte för unga människor, icke-rökare, gravida eller ammande kvinnor, personer som är allergiska känsliga/allergiska mot nikotin.

Kontraindikation
1.Försök inte reparera enheten själv eftersom du kan orsaka förstörelse eller personlig skada.
2.Lämna inte produkten i högtemperarede eller fuktiga förhållanden, eftersom detta kan skada produkten.
3.Använd inte denna produkt för andra föremål än vejping och svälj inte e-vätskan.

Möjliga negativa verkningar
1. Denna produkt kan skada din hälsa och innehåller nikotin som är beroendeframkallande.
2. För människor med negativa reaktioner efter användning av denna produkt, rekommenderar vi att använda en e-vätska med lägre nikotinhalt eller ingen nikotin.

Manufacturer: JOYETECH (SHENZHEN) ELECTRONICS CO., LTD.
Address: Block 28 F1-F3, Block 29 F2, Heyi Beifang Tech Industrial Park, Shajing Town, Baoan District, Shenzhen, China
Email: service@eleafworld.com
Web: www.eleafworld.com
Facebook: www.facebook.com/EleafWorld/
Instagram: www.instagram.com/eleafglobal/

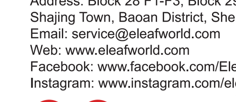

MADE IN CHINA